ТЕХНИЧЕСКИЕ ХАРАКТЕРИСТИКИ

МОБИЛЬНЫЙ ПЕРЕГРУЖАТЕЛЬ | F-СЕРИЯ

MHL320

95 кВт

19.1–22.9 т

до **10.4** м

FUCHS®
A TEREX BRAND

МОБИЛЬНЫЙ ПЕРЕГРУЖАТЕЛЬ ДЛЯ ЛЮБЫХ МАТЕРИАЛОВ. УНИВЕРСАЛЬНОСТЬ КАК ОНА ЕСТЬ.

Уже более 20 лет.

Компактный, маневренный, мощный – это все характеризует мобильный перегружатель MHL320 F. Обеспечивая максимальный вылет 10,4 метра, обладая эксплуатационной массой до 22,9 тонн, перегружатель является идеальным решением для тех, кто ищет машину начального класса, не уступающую в производительности, эффективности и надежности.

Новый гидравлический перегружатель MHL320 F – новые стандарты. Новый двигатель, оптимизированный по производительности и потреблению топлива, в сочетании со сверхчувствительным ограничителем нагрузки обеспечивает требуемую мощность тогда и где это необходимо. Чтобы соответствовать современным требованиям рынка промышленной переработки материалов, мы оснастили новый MHL320 F расширенными функциями, такими как рулевое управление джойстиком; модифицированные гидравлические и реверсивные вентиляторы теперь являются частью стандартной комплектации машины. MHL320 F подходит для перевалки легковесного лома благодаря сплошной стальной конструкции, специальной кинематике и таким опциям как генераторная установка.

TEREX
MHL
320

ЛИДЕР ЭФФЕКТИВНОСТИ.

Превосходный обзор.
Отличная производительность.

Рулевое управление джойстиком

- Улучшенный обзор
- Больше свободного места для ног, повышенный комфорт

Двойное фиксирование

- Оптимизированное приложение силы
- Повышенная надежность

Поворотный круг с двухрядными роликовыми подшипниками

- Превосходная надежность
- /Высокая чувствительность отклика

Кондиционер воздуха

- Конденсатор климат-контроля и основная система охлаждения разделены
- Пылезащищенный
- Отдельные вентиляторы обдува по запросу

Сервисная платформа Fuchs

- Безопасный и удобный доступ к двигателю, воздушному фильтру и т.п.
- Легкий доступ для ежедневного осмотра и обслуживания

Реверсивный вентилятор охлаждения масла-воды и для промежуточного теплообменника

- Более чистые радиаторы
- Высокая охлаждающая способность, в особенности в условиях запленности

Новый силовой агрегат

- Увеличенная мощность (+10кВт)
- Самое низкое потребление топлива в своем классе

Шина передачи данных CAN Bus и экспресс-тестер предохранителей

- Новейшая передовая технология
- Интеллектуальная диагностика машины
- Экспресс-тестер предохранителей - маленький помощник на всякий случай

Модульная конструкция ходовой тележки

- 4-точечная опора для лучшей устойчивости
- 2-точечная опора и стабилизирующий отвал
- 4-точечная опора и бульдозерный отвал

ОБОРУДОВАНИЕ И ОПЦИИ.

Индивидуальная технология, разработанная непосредственно под потребности клиента.

Управление джойстиком

- Улучшенный обзор
- Больше свободного места для ног, повышенный комфорт

Многофункциональный переключатель и режимы мощности

- Нужный уровень мощности
- Экономия топлива

7" Многофункциональный сенсорный экран

- Простое интуитивное управление
- Полный контроль рабочих показателей

Камеры заднего обзора

- Функция ночного видения для дополнительной безопасности
- Опция - дополнительная сигнализация хода

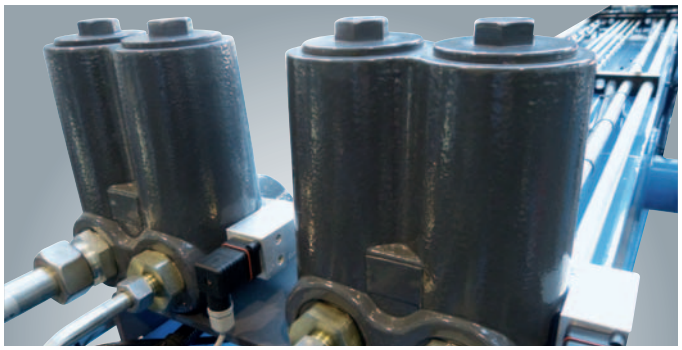

Фильтр для навесного оборудования*

- Фильтр высокого давления с регулировкой
- Эффективная защита от загрязнения гидравлического масла

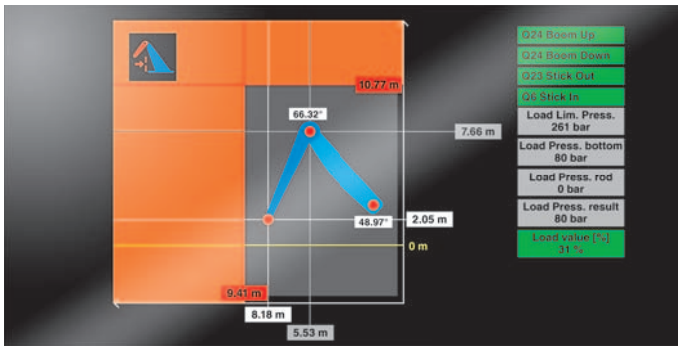

Сигнализация о перегрузке, ограничители по высоте и вылету*

- Простая настройка с помощью сенсорного экрана
- Усовершенствованный контроль тяжёлых нагрузок

Активный циклонный предварительный фильтр*

- Меньше пыли в воздушном фильтре, без потерь воздушного потока и мощности двигателя
- Увеличивает срок службы Вашего воздушного фильтра

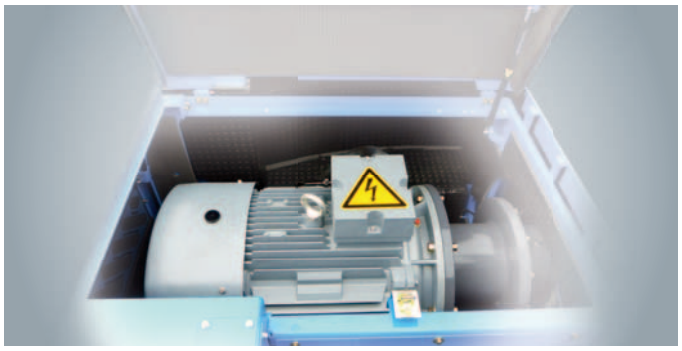

Электродвигатель*

- Максимальная производительность
- Низкая стоимость технического обслуживания

Реверсивный вентилятор*

- Меньше пыли в промежуточном охладителе и масляном холодильнике
- Повышенная охлаждающая способность

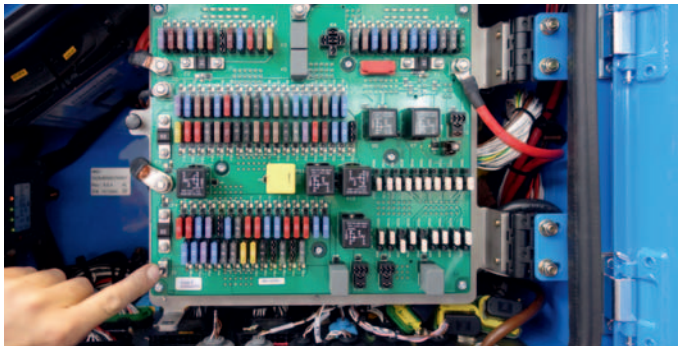

Шина CAN BUS и экспресс-тестер предохранителей

- Новейшая передовая технология
- Интеллектуальный тестер предохранителей

Сервисная платформа Fuchs

- Безопасный и удобный доступ к двигателю, фильтрам и т.п.
- Уникальная конструкция в своем классе

Средство обработки и передачи информауции Fuchs Telematics (Fox Box)*

- Оптимизируйте эксплуатацию Вашего перегружателя
- Удаленный доступ к самой важной информации Вашем перегружателе

*спец. опции по запросу

ТЕХНИЧЕСКОЕ ОПИСАНИЕ

РАБОЧИЙ ВЕС БЕЗ НАВЕСНОГО ОБОРУДОВАНИЯ

MHL320 F	19.1–22.9 т

ДИЗЕЛЬНЫЙ ДВИГАТЕЛЬ

Производитель / модель	Deutz TCD 3.6 L04 2V
Тип	4 цилиндровый рядный двигатель
Система управления	EMR IV
Работа двигателя	4-тактный дизельный двигатель, общая магистраль прямого впрыска (Common Rail), турбокомпрессор, охлаждение нагнетаемого воздуха
Мощность	95 кВт
Номинальная скорость	2000 мин$^{-1}$
Объем двигателя	3621 см^3
Система охлаждения	Жидкостное охлаждение с системой управления скоростью вентилятора в зависимости от температуры
Экологический класс	Stage IV / EPA Tier 4 final
Конструкция воздушного фильтра	Двухступенчатый фильтр с предохранительным клапаном
Топливный бак	305 л / дизель
Бак мочевины	20 л / мочевина (DEF)

ЭЛЕКТРИЧЕСКАЯ СИСТЕМА

Рабочее напряжение	24 В
Аккумуляторы	2 × 12 В / 110 Ач / 850 А (в соответствии с ЕС)
Опции	Генератор
Система освещения	1 х ф ара Н3 н а по вор отно й платформе 1х фара Н3 в днище кабины, индикаторы поворота, задние габаритные огни

ТРАНСМИССИЯ

Гидростатический привод, с бесступенчатой регулировкой передач посредством аксиально-поршневого двигателя со встроенными клапанами ходового тормоза. Двухступенчатое ручное переключение передач, полный привод.

Максимальная скорость на 1 передаче	5 км/ч
Максимальная скорость на 2 передаче	20 км/ч
Максимальный преодолеваемый уклон	55 %
Радиус поворота	7.0 м

ПОВОРОТНЫЙ МЕХАНИЗМ

Опорно-поворотное устройство	Поворотный круг двухрядный с внутренним зацеплением зубчатой шестерни
Привод	Двухступенчатый планетарный со встроенным многодисковым тормозом
Скорость поворота	0–8 об/мин, бесступенчатая регулировка
Тормоз поворота	С электрическим приводом

ОФИЦИАЛЬНАЯ СЕРТИФИКАЦИЯ

Сертифитировано в соответствии с Директивой 2006/42/EG.

ХОДОВАЯ ЧАСТЬ

Передняя ось	Планетарная ведущая ось со встроенным барабанным тормозом,жестко закрепленная, макс. поворот 30°
Задняя ось	Планетарная ось со встроенным барабанным тормозом, качающаяся, с подключаемой блокировкой качания
Опора	4-точечная опора 2-точечная опора со стабилизирующим отвалом
Шины	Цельнолитые шины 10.00-20 с промежуточными кольцами

ТОРМОЗНАЯ СИСТЕМА

Рабочий тормоз	Гидравлическая одноконтурная тормозная система, действующая на все 4 колесных пары (барабанный тормоз)
Стояночный тормоз	Электрический пружинный дисковый тормоз на трансмиссии, тормоз действующий на обе оси (переднюю и заднюю)

ГИДРАВЛИЧЕСКАЯ СИСТЕМА

Мобильный гидропривод BOSCH-REXROTH с ограничителем нагрузки и топливосберегающей схемой управления потребляемой мощностью; отдельный масляный холодильник, изменение скорости вентилятора в зависимости от температуры. Фильтр гидравлического масла: элементы фильтра встроены в бак; централизованная система смазки.

Система охлаждения	Отдельный радиатор с системой управления скоростью вентилятора, функция реверса в качестве опции
Фильтр гидравлического масла	Элементы фильтра встроены в гидравлический бак, интервал технического обслуживания 4000 моточасов.
Максимальная производительность	290 л/мин
Макс. давление	320 / 360 бар
Гидробак	300 л – полезная емкость бака
Гидравлические масла	Гидравлическое масло для низких температур Гидравлическое масло Renolin B15 VG46 Гидравлическое масло Panolin HLP Synth 46 биоразлагаемое

КАБИНА ОПЕРАТОРА

Кабина	Бесступенчатый полностью гидравлический подъем на высоту обзора до 5.3 м. Звуконепроницаемые, теплоизолирующие панорамные окна для оптимального кругового обзора. Лобовое стекло с рулонными жалюзи, поднимающимися под крышу кабины, смотровой люк/стекло в крыше кабины, задвижное стекло в двери кабины, регулируемая высота и наклон рулевой колонки.
Кондиционер / отопление	Автоматическое кондиционирование. Отопление с бесступенчатой регулировкой температуры и 3 скоростями работы вентилятора, 6 регулируемых сопел.
Сиденье оператора	Комфортное кресло на пневматическом амортизаторе со встроенным подголовником, ремнем безопасности и опорой для поясничного отдела позвоночника, как опция— с обогревом сиденья и встроенным кондиционером. Обеспечивает комфортную работу благодаря универсальным возможностям регулировки положения и угла наклона сиденья, изменения положения подушки по отношению к подлокотникам и органам управления.
Управление	Эргономичные приборы управления, небликующие. Многофункциональный дисплей, автоматическое слежение и запись информации о неполадках (в т.ч. все гидравлические фильтры, температура гидравлической жидкости, температура охлаждающей жидкости, температура нагнетаемого воздуха. Подача визуального и звукового сигнала при неполадках вплоть до отключения органов управления или снижения мощности двигателя. Показания всех датчиков выводятся на многофункциональный дисплей. Камера заднего обзора.
Уровень шума	LWA = 100 дБ(А) (гаратированный) согласно Директиве 2000/14/EC; LWA = 102 дБ(А) (реальный) согласно Директиве 2000/14/EC; Уровень шума внутри кабины В соответствии с Директивой ISO 6396 LWA = 72 дБ(А)

ОБОРУДОВАНИЕ

ДВИГАТЕЛЬ	Стандартная комплектация	Опция
Турбокомпрессор	●	
Промежуточное охлаждение	●	
Электронный непосредственный впрыск/ Common Rail	●	
Автоматический переход в режим холостого хода	●	
Предпусковой подогрев двигателя		●
Интерфейс диагностики двигателя	●	
Регулируемый привод вентилятора в зависимости от температуры	●	

ХОДОВАЯ ЧАСТЬ		
2-ступенчатая коробка передач	●	
2-ступенчатая переключаемая под нагрузкой коробка передач		●
4-точечная опора	●	
Бульдозерный отвал в дополнение к 4-точечная опора		●
2-точечная опора со стабилизирующим отвалом		●
4-точечная опора с раздельным управлением		●
Опорные цилиндры со встроенными двухсторонними запорными клапанами	●	
Полный привод	●	
Защита поршневого штока опорного цилиндра	●	
Блокировка качающейся задней оси	●	
Барабанные тормоза	●	
Барабанные тормоза	●	
Сплошные шины 10.00-20 с промежуточными кольцами	●	
Ящик для инструмента	●	

ВЕРХНЯЯ ПЛАТФОРМА		
Топливозаправочный насос, электрический		●
Защита ламп освещения		●
Капот для техобслуживания с механическим устройством	●	
Закрывающиеся отверстия для чистки радиаторов	●	
Отдельная система радиаторов для температур окружающей среды выше 50°C	●	
Отдельный масляный холодильник с регулируемым приводом вентилятора в зависимости от температуры	●	
Автоматическая централизованная система смазки	●	
Звуковой сигнал заднего хода		●
Спецпокраска		●
Клапан аварийного слива на топливном баке	●	
Клапан аварийного слива на гидравлическом баке	●	
Клапан аварийного сливана радиаторе	●	
Клапан аварийного слива на поддоне двигателя	●	
Реверс вентилятора охлаждающей жидкости и гидравлического масла	●	

КАБИНА ОПЕРАТОРА	Стандартная комплектация	Опция
Смотровой люк в крыше кабины	●	
Кресло на пневмоамортизаторе с подголовником	●	
Защитная решетка FOPS		●
Защитная решетка (лобовое стекло и крыша)		●
Бронестекло (лобовое и на крыше)		●
Гидравлическая подъемная кабина	●	
Система автоматического кондиционирования воздуха	●	
Рулевое управление джойстиком	●	
Рулевая колонка, регулируемая по наклону и высоте (вместо управления джойстиком)		●
Многофункциональный сенсорный дисплей	●	
Порошковый огнетушитель		●
Готов к установке авторадио		●
Радио CD / USB		●
Проблесковый маячок с сигналом хода		●
Задвижное окно в двери кабины	●	
Безопасное стекло	●	
Подогрев сиденья со встроенным кондиционером		●
Независимая система обогрева		●
Система очистки ветрового стекла	●	
Система очистки нижнего переднего стекла		●

ОБОРУДОВАНИЕ		
Рабочий прожектор на днище кабины	●	
Рабочий прожектор на верхней платформе	●	
Рабочий прожектор на рукояти (1 ед.)	●	
Органичитель нагрузки	●	
Подогрев гидравлического масла		●
Ограничитель дистанции ближнего действия рукояти	●	
Система слежения за уровнями гидравлического масла и охлаждающей жидкости	●	
Система аварийных самозапорных клапанов цилиндров стрелы		●
Система аварийных самозапорных клапанов цилиндров рукояти		●
Защита рукояти от ударов		●
Смазка подвески грейфера через центральную систему смазки	●	
Сигнализация о перегрузке / отключение		●
НЗ или светодиодное освещение на стреле		●
НЗ или светодиодное освещение на рукояти		●
НЗ или светодиодное освещение на крыше кабины		●
Быстроразъемное соединение на рукояти	●	
Система фильтрации для навесного оборудования		●
Камера заднего обзора	●	
Система успокоения цилиндров стрелы		●
Ограничитель по высоте и вылету		●

Специальные опции предоставляются по запросу

MHL320

FUCHS®
A TEREX BRAND

ГАБАРИТНЫЕ РАЗМЕРЫ

4-ТОЧЕЧНАЯ ОПОРА

Все размеры указаны в мм

Максимальная высота обзора
5270 мм

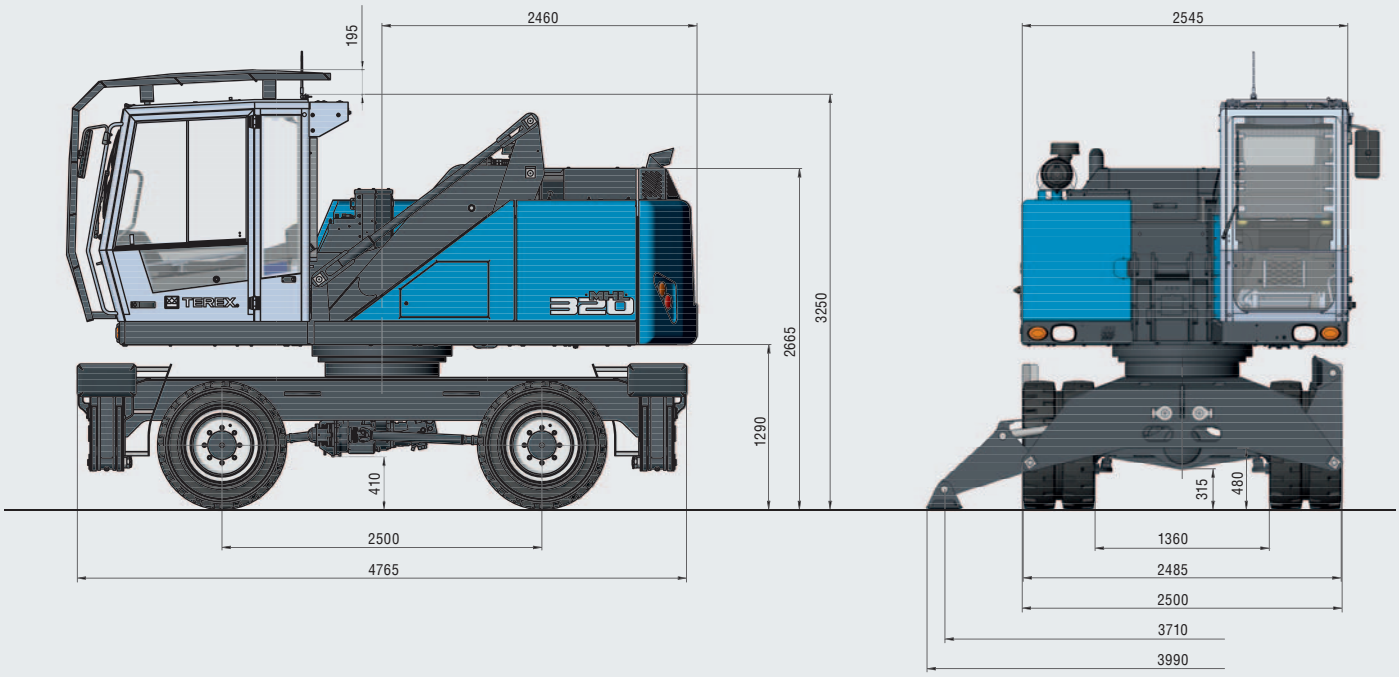

СТАБИЛИЗИРУЮЩИЙ ОТВАЛ

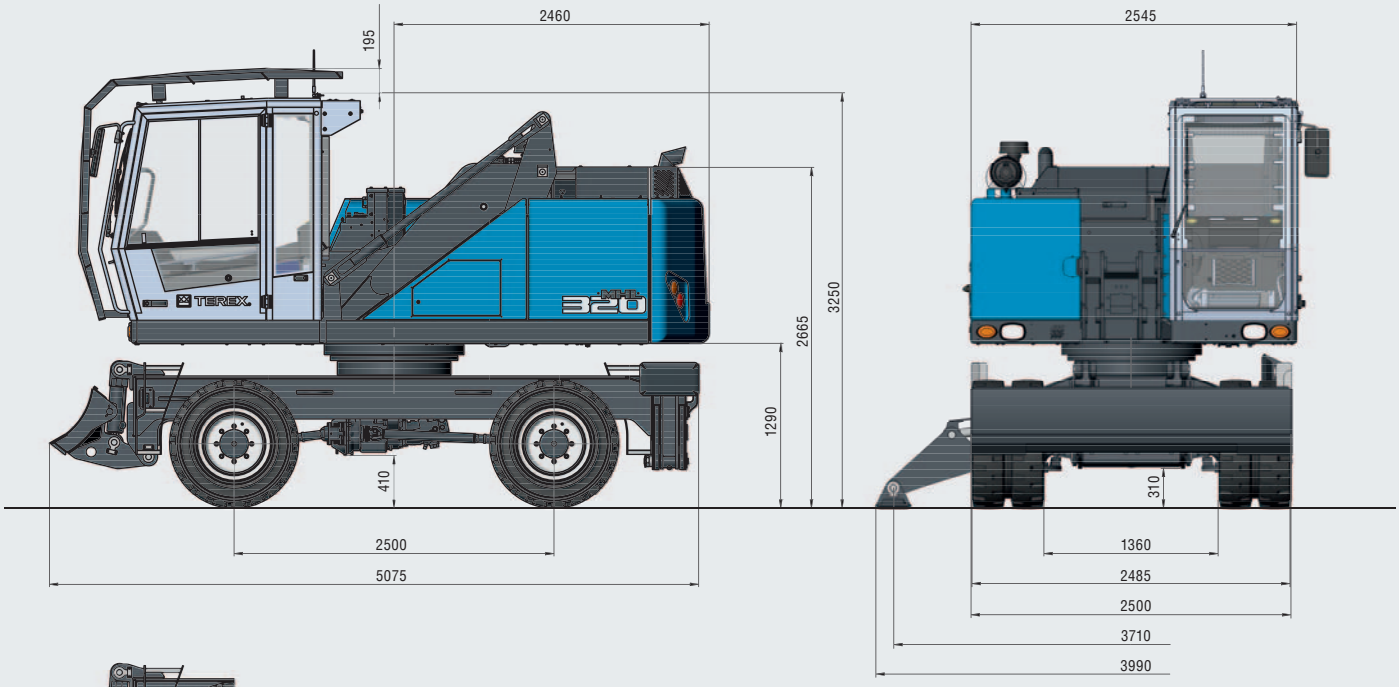

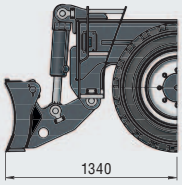

ТРАНСПОРТИРОВОЧНЫЕ РАЗМЕРЫ

Все размеры указаны в мм

Вылет 9.5 м

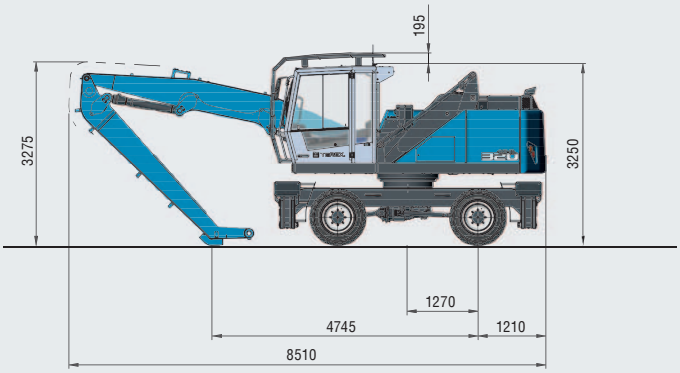

Вылет 9.2 м | Многофункциональная рукоять

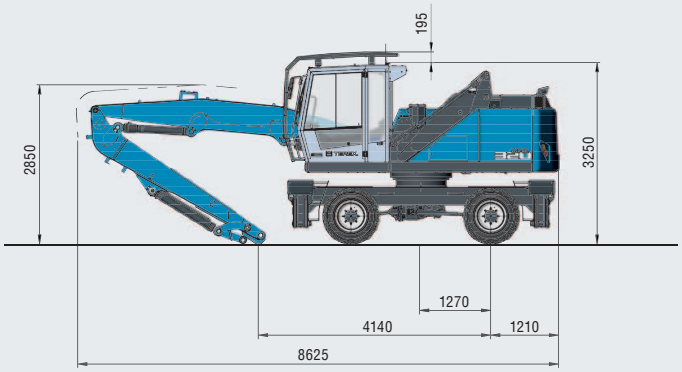

Вылет 10.4 м

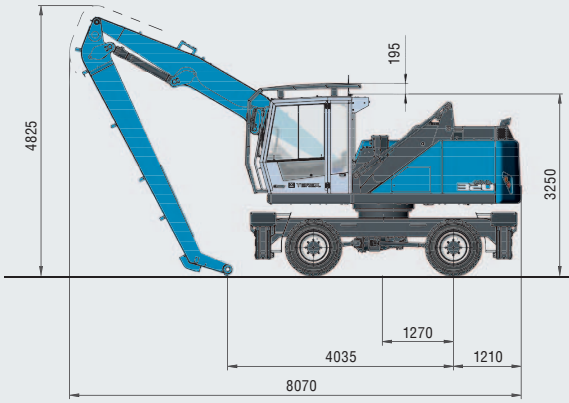

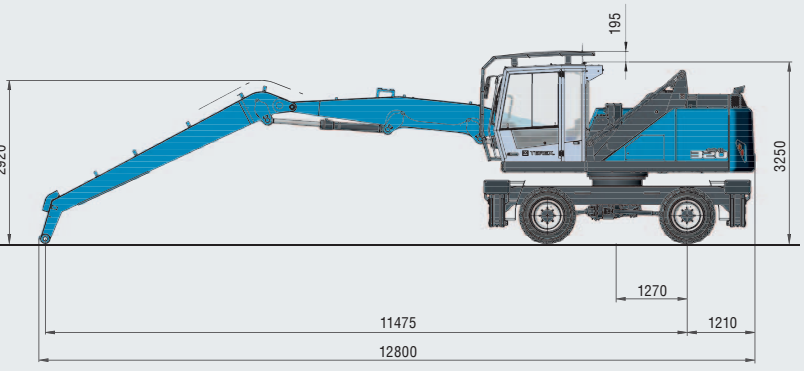

РАБОЧИЙ ДИАПАЗОН

ВЫЛЕТ 9.5 М

Погрузочное оборудование	Стрела 5.2 м Рукоять 4.0 м Многочелюстной грейфер

РЕКОМЕНДУЕМОЕ ОБОРУДОВАНИЕ

Многочелюстной грейфер Fuchs 0.4 м³	Открытый
Грейфер для легких материалов 0.6 м³	В зависимости от плотности материала
Магнитный захват	Магнитная плита Fuchs
Подъемный крюк	10 т

Значения грузоподъемности указаны в тоннах (т). Давление насоса составляет 360 бар. В соответствии со стандартом ISO 10567, грузоподъемность составляет 75% от статических опрокидывающих нагрузок или 87% гидравлической подъемной силы (обозначено °). На твердой и ровной поверхности значения действительны для угла поворота в диапазоне 360 °. Значения (в скобках) применяются в продольном расположении стрелы относительно ходовой части. Значения, указанные в графе «без опоры», действительны над передней и задней осью с включенной блокировкой качания. Вес навесного грузоподъемного оборудования (грейфер, крюковая подвеска и т.п.) необходимо вычитать из указанных значений грузоподъемности. Необходимо соблюдать допустимую эксплуатационную нагрузку подъемного устройства. В соответствии со стандартом EN 474-5 при при грузоподъемных работах необходимы предохранительные клапаны гидравлических трубопроводов цилиндров стрелы и рукояти, устройство предупреждения о перегрузке и таблица грузоподъемности в кабине. При грузоподъемных работах машина должна работать с опорами.

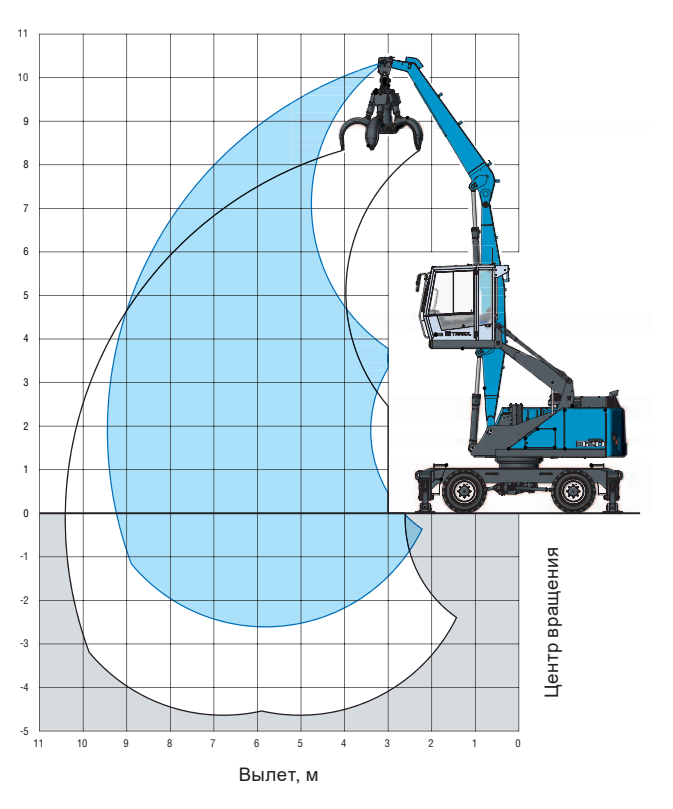

ДИАГРАММА ГРУЗОПОДЪЕМНОСТИ

Высота [м]	Выносные опоры	Вылет [м] 4.5	6	7,5	9
	без опоры	(6.5°)			
9	4-точечная опора	6.5° (6.5°)			
	2-точечная опора с отвалом	6.4° (6.4°)			
	без опоры		(4.3)		
7.5	4-точечная опора		5.2° (5.2°)		
	2-точечная опора с отвалом		5.1° (5.1°)		
	без опоры		(4.3)	(3.0)	
6	4-точечная опора		5.2° (5.2°)	4.5° (4.5°)	
	2-точечная опора с отвалом		5.1° (5.1°)	3.7 (4.5°)	
	без опоры	(6.6)	(4.2)	(3.0)	(2.2)
4.5	4-точечная опора	6.8° (6.8°)	5.5° (5.5°)	4.6° (4.6°)	3.5 (3.8°)
	2-точечная опора с отвалом	6.7° (6.7°)	5.2 (5.4°)	3.7 (4.5°)	2.8 (3.7°)
	без опоры	(6.1)	(4.0)	(2.9)	(2.2)
3	4-точечная опора	7.7° (7.7°)	5.8° (5.8°)	4.6° (4.6°)	3.5 (3.7°)
	2-точечная опора с отвалом	7.7° (7.7°)	5.0 (5.8°)	3.6 (4.6°)	2.8 (3.7°)
	без опоры	(5.7)	(3.8)	(2.8)	(2.1)
1.5	4-точечная опора	8.4° (8.4°)	6.0° (6.0°)	4.5 (4.6°)	3.4 (3.5°)
	2-точечная опора с отвалом	7.4 (8.5°)	4.9 (6.0°)	3.5 (4.6°)	2.7 (3.1°)
	без опоры	(5.4)	(3.6)	(2.7)	(2.1)
0	4-точечная опора	8.1° (8.1°)	5.8° (5.8°)	4.3° (4.3°)	3.0° (3.0°)
	2-точечная опора с отвалом	7.2 (8.2°)	4.7 (5.8°)	3.5 (4.3°)	2.7 (3.1°)
	без опоры	(5.3)	(3.5)	(2.7)	
–1.5	4-точечная опора	6.7° (6.7°)	4.9° (4.9°)	3.6° (3.6°)	
	2-точечная опора с отвалом	6.9° (6.9°)	4.7 (5.0°)	3.4 (3.6°)	
					Макс. вылет 9.5 м
	без опоры				(2.0)
1.8	4-точечная опора				3.2 (3.4°)
	2-точечная опора с отвалом				2.6 (3.4°)

РАБОЧИЙ ДИАПАЗОН

ВЫЛЕТ 10.4 М

Погрузочное оборудование	Стрела 5.2 м Рукоять 5.0 м Многочелюстной грейфер

РЕКОМЕНДУЕМОЕ ОБОРУДОВАНИЕ

Многочелюстной грейфер Fuchs 0.4 м³	Открытый
Грейфер для легких материалов 0.5 м³	В зависимости от плотности материала
Магнитный захват	Магнитная плита Fuchs
Подъемный крюк	10 т

Значения грузоподъемности указаны в тоннах (т). Давление насоса составляет 360 бар. В соответствии со стандартом ISO 10567, грузоподъемность составляет 75% от статических опрокидывающих нагрузок или 87% гидравлической подъемной силы (обозначено °). На твердой и ровной поверхности значения действительны для угла поворота в диапазоне 360 °. Значения (в скобках) применяются в продольном расположении стрелы относительно ходовой части. Значения, указанные в графе «без опоры», действительны над передней и задней осью с включенной блокировкой качания. Вес навесного грузоподъемного оборудования (грейфер, крюковая подвеска и т.п.) необходимо вычитать из указанных значений грузоподъемности. Необходимо соблюдать допустимую эксплуатационную нагрузку подъемного устройства. В соответствии со стандартом EN 474-5 при при грузоподъемных работах необходимы предохранительные клапаны гидравлических трубопроводов цилиндров стрелы и рукояти, устройство предупреждения о перегрузке и таблица грузоподъемности в кабине. При грузоподъемных работах машина должна работать с опорами.

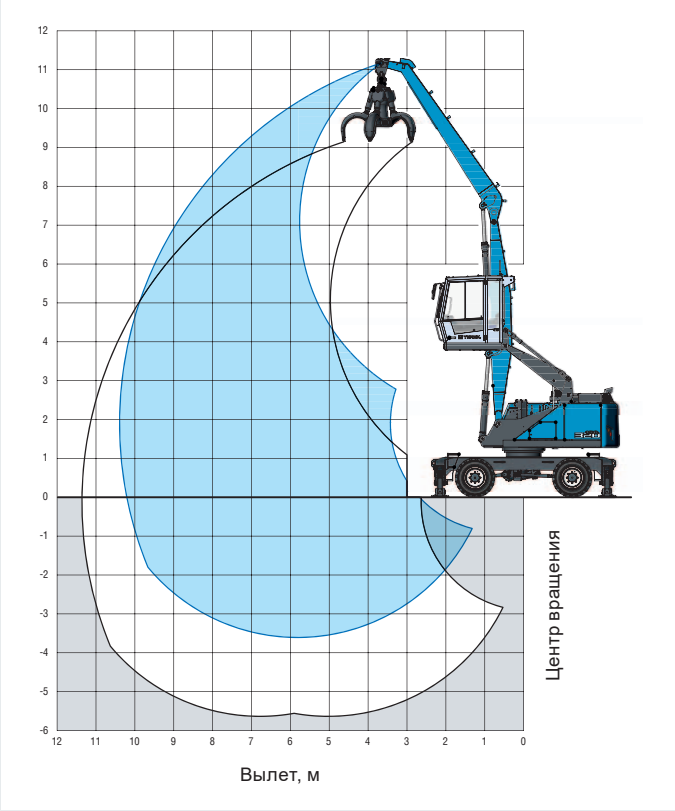

ДИАГРАММА ГРУЗОПОДЪЕМНОСТИ

Высота [м]	Выносные опоры	Вылет [м] 4.5	6	7.5	9
	без опоры		(4.4)		
9	4-точечная опора		4.9° (4.9°)		
	2-точечная опора с отвалом		4.9° (4.9°)		
	без опоры		(4.4)	(3.1)	
7.5	4-точечная опора		5.1° (5.1°)	4.5° (4.5°)	
	2-точечная опора с отвалом		5.1° (5.1°)	3.9 (4.5°)	
	без опоры		(4.4)	(3.1)	(2.2)
6	4-точечная опора		5.1° (5.1°)	4.5° (4.5°)	3.6 (3.8°)
	2-точечная опора с отвалом		5.1° (5.1°)	3.9 (4.5°)	2.9 (3.8°)
	без опоры		(4.3)	(3.0)	(2.2)
4.5	4-точечная опора		5.4° (5.4°)	4.6° (4.6°)	3.5 (4.0°)
	2-точечная опора с отвалом		5.4° (5.4°)	3.9 (4.6°)	2.9 (4.0°)
	без опоры	(6.4)	(4.1)	(2.9)	(2.2)
3	4-точечная опора	7.5° (7.5°)	5.9° (5.9°)	4.6 (4.8°)	3.5 (4.0°)
	2-точечная опора с отвалом	7.5° (7.5°)	5.3 (5.9°)	3.7 (4.8°)	2.8 (4.0°)
	без опоры	(5.9)	(3.8)	(2.6)	(2.0)
1.5	4-точечная опора	8.6° (8.6°)	6.3° (6.3°)	4.5 (4.9°)	3.4 (3.9°)
	2-точечная опора с отвалом	7.9 (8.6°)	5.0 (6.3°)	3.6 (4.9°)	2.7 (3.9°)
	без опоры	(5.4)	(3.6)	(2.6)	(2.0)
0	4-точечная опора	9.0° (9.0°)	6.1 (6.4°)	4.4 (4.8°)	3.3 (3.7°)
	2-точечная опора с отвалом	7.4 (9.0°)	4.9 (6.4°)	3.5 (4.8°)	2.7 (3.7°)
	без опоры	(5.2)	(3.5)	(2.6)	(2.0)
–1.5	4-точечная опора	8.1° (8.1°)	5.8° (5.8°)	4.3° (4.3°)	3.0° (3.0°)
	2-точечная опора с отвалом	7.1 (8.1°)	4.6 (5.8°)	3.4 (4.3°)	2.6 (3.0°)
	без опоры	(5.1)	(3.4)	(2.5)	
–3	4-точечная опора	6.1° (6.1°)	4.5° (4.5°)	3.2° (3.2°)	
	2-точечная опора с отвалом	6.1° (6.1°)	4.5° (4.5°)	3.2° (3.2°)	
					Макс. вылет 10.4 м
	без опоры				(1.7)
1.8	4-точечная опора				2.8 (3.0°)
	2-точечная опора с отвалом				2.2 (3.0°)

РАБОЧИЙ ДИАПАЗОН

ВЫЛЕТ 9.2 М С МНОГОЦЕЛЕВОЙ / УНИВЕРСАЛЬНОЙ РУКОЯТЬЮ

Погрузочное оборудование	Стрела 5.2 м
	Многоцелевая рукоять 3.7 м
	Сортировочный грейфер

Значения грузоподъемности указаны в тоннах (т). Давление насоса составляет 360 бар. В соответствии со стандартом ISO 10567, грузоподъемность составляет 75% от статических опрокидывающих нагрузок или 87% гидравлической подъемной силы (обозначено °). На твердой и ровной поверхности значения действительны для угла поворота в диапазоне 360 °. Значения (в скобках) применяются в продольном расположении стрелы относительно ходовой части. Значения, указанные в графе «без опоры», действительны над передней и задней осью с включенной блокировкой качания. Вес навесного грузоподъемного оборудования (грейфер, крюковая подвеска и т.п.) необходимо вычитать из указанных значений грузоподъемности. Необходимо соблюдать допустимую эксплуатационную нагрузку подъемного устройства. В соответствии со стандартом EN 474-5 при при грузоподъемных работах необходимы предохранительные клапаны гидравлических трубопроводов цилиндров стрелы и рукояти, устройство предупреждения о перегрузке и таблица грузоподъемности в кабине. При грузоподъемных работах машина должна работать с опорами.

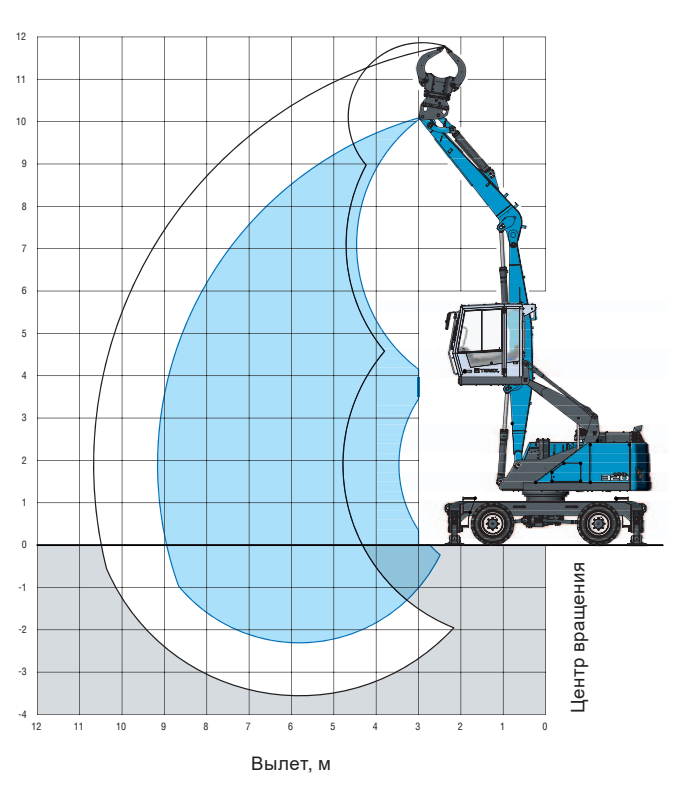

ДИАГРАММА ГРУЗОПОДЪЕМНОСТИ

Высота [м]	Выносные опоры	Вылет [м] 4.5	6	7.5	9
9	без опоры	(6.3°)			
	4-точечная опора	6.3° (6.3°)			
	2-точечная опора с отвалом	6.3° (6.3°)			
7.5	без опоры	(6.5)	(4.0)		
	4-точечная опора	6.8° (6.8°)	5.6° (5.6°)		
	2-точечная опора с отвалом	6.8° (6.8°)	5.6° (5.6°)		
6	без опоры	(6.4)	(4.0)	(2.7)	
	4-точечная опора	6.8° (6.8°)	5.6° (5.6°)	4.4 (4.7°)	
	2-точечная опора с отвалом	6.8° (6.8°)	5.2 (5.6°)	3.6 (4.7°)	
4.5	без опоры	(6.2)	(3.9)	(2.7)	
	4-точечная опора	7.4° (7.4°)	5.8° (5.8°)	4.4 (4.7°)	
	2-точечная опора с отвалом	7.4° (7.4°)	5.1 (5.8°)	3.5 (4.7°)	
3	без опоры	(5.8)	(3.7)	(2.6)	(1.9)
	4-точечная опора	8.3° (8.3°)	6.1° (6.1°)	4.3 (4.7°)	3.2 (3.6°)
	2-точечная опора с отвалом	7.8 (8.3°)	4.9 (6.1°)	3.4 (4.7°)	2.5 (3.6°)
1.5	без опоры	(5.3)	(3.5)	(2.5)	(1.9)
	4-точечная опора	8.8° (8.8°)	5.9 (6.2°)	4.2 (4.6°)	3.2 (3.3°)
	2-точечная опора с отвалом	7.3 (8.8°)	4.7 (6.2°)	3.3 (4.6°)	2.5 (3.3°)
0	без опоры	(5.1)	(3.3)	(2.2)	
	4-точечная опора	8.1° (8.1°)	5.7° (5.7°)	3.8 (3.9°)	
	2-точечная опора с отвалом	7.0 (8.1°)	4.5 (5.7°)	3.2 (4.1°)	
–1.5	без опоры	(5.0)	(3.3)	(2.4)	
	4-точечная опора	6.1° (6.1°)	4.5° (4.5°)	3.1° (3.1°)	
	2-точечная опора с отвалом	6.1° (6.1°)	4.4° (4.5°)	3.1° (3.1°)	
					Макс. вылет 9.2 м
1.8	без опоры				(1.8)
	4-точечная опора				3.1 (3.2°)
	2-точечная опора с отвалом				2.4 (3.2°)

МОДУЛЬНАЯ СИСТЕМА

Навесное оборудование

Кроме того:

Магнитная плита

Грузовой крюк

Кабельные ножницы

Многочелюстной грейфер

Сортировочный грейфер

Рабочее оборудование

Прямое рабочее оборудование

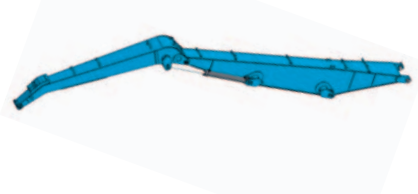

Рабочее оборудование с многоцелевой / универсальной рукоятью

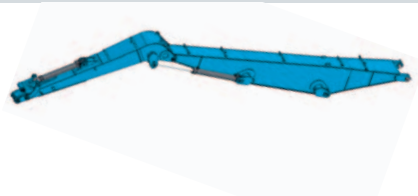

Двигатель

Дизельный двигатель

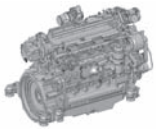

Электродвигатель

Опции

Кабельный барабан

Силовая установка

Ходовая тележка

Пилон

до
макс. 0.8 м

Пилон

до
макс. 1.4 м

Пилон

до
макс. 0.8 м

Пилон

до
макс. 3.7 м

Мобильная: стандартная ходовая тележка

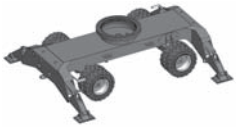

Мобильная специальная: увеличенная ходовая тележка

Гусеничная: стандартная ходовая тележка

Стационарная

MHL 320F: ВЫБОР ОПЦИЙ.

БАЗОВАЯ КОМПЛЕКТАЦИЯ	Стандарт
Мобильный гидравлический перегружатель MHL320F • Ходовая тележка с 2-точечной опорой и отвалом • Ходовая тележка с 4-точечной опорой	●
2-ступенчатая коробка передач	●
Стандартная кабина	●
Вылет погрузочного оборудования 9.5 м	●
Стандартная покраска	●
Литые резиновые шины, 8-слойные, 10.00-20 с промежуточными кольцами	●
Функция автоматического отключения двигателя	●
Реверс вентилятора	●
Рулевое управление джойстиком	●
Органичитель нагрузки	●
Кондиционер воздуха	●
Удобное сиденье с пневмоподвеской	●
Камера заднего вида	●
Ящик инструментов на ходовой тележке	●

ДВИГАТЕЛЬ	Опции
Дизельный двигатель	☐
Электрический двигатель	☐
ХОДОВАЯ ТЕЛЕЖКА	
Стандартная мобильная	☐
Гусеничная	☐
Гусеничная или портальная	☐
Пилон _____ м	☐
4-х точечная опора, с индивидуальным управлением	☐
ПОГРУЗОЧНОЕ ОБОРУДОВАНИЕ	
Система успокоения цилиндров стрелы (поршневой аккумулятор)	☐
Погрузочное оборудование с универсальной рукоятью вылетом 9.2 м (стрела 5.2 м, рукоять 3.7 м) вкл. систему демпфирования цилиндров стрелы (поршневой аккумулятор)	☐
Погрузочное оборудование вылетом 10.4 м (стрела 5.2 м, рукоять 5.0 м)	☐
ОСВЕЩЕНИЕ	
H3 или светодиодное освещение LED (рукояти стрелы или кабины)	☐
Защита ламп	☐
КАБИНА	
Дополнительный обогрев с таймером и регулировкой температуры	☐
Бронированное верхнее и лобовое стекно кабины	☐
Защита крыши кабины FOPS	☐

КАБИНА	Опции
Защитная решетка (лобовое стекло/крыша)	☐
Порошковый огнетушитель с креплением внутри кабины	☐
Омыватель нижнего переднего стекла	☐
Педаль для блокировки вращения	☐
Преобразователь напряжения 12В (вкл. кабель 2,5 м)	☐
Радио USB и Bluetooth	☐
Сиденье водителя с подогревом и кондиционером	☐
Розетка 12В	☐
Рулевое колесо вместо управления джойстиком	☐
Специальные функции джойстика (необходима подробная схема функций для джойстика)	☐
Механическое переключение функций джойстика	☐
СИСТЕМЫ СОДЕЙСТВИЯ ОПЕРАТОРУ	
Базовое устройство предупреждения о перегрузке (без датчиков угла наклона)	☐
Пакет „Italia“ (переключатель автоблокировки)	☐
Предохранительные клапаны разрыва трубопроводов на подъемных цилиндрах	☐
Предохранительные клапаны разрыва трубопроводов на цилиндрах рукояти	☐
Проблесковый маячок и сигнализация хода	☐
ДОПОЛНИТЕЛЬНЫЕ ОПЦИИ	
Дополнительная камера всасывания для масляного и водяного холодильника	☐
Бульдозерный отвал в дополнение 4-х точечная опора 2.6 м (без режущей кромки)	☐
Режущая кромка Hardox для отвала	☐
Режущая кромка для отвала из синтетического материала	☐
Система фильтрации для навеского оборудования	☐
Электрический топливозаправочный насос	☐
Генератор 9 кВт	☐
Генератор 11 кВт	☐
Био-гидравлическое масло PANOLIN HLP SYNTH 46 (первая заправка)	☐
Гидравлическое масло RENOLIN для температур ниже точки замерзания	☐
Трансмиссия с переключением передач под нагрузкой	☐
Предпусковой подогрев двигателя*	☐
Подогрев гидравлического масла*	☐
Противоударная защита рукояти	☐
Система обработки и передачи информации Fuchs Telematics „Fox Box“ (срок действия 2 года, возобновление по запросу)	☐
Продление срока действия Fuchs Telematics на 1 год	☐
Активный циклонный пылеотделитель для воздушного фильтра	☐
Централизованная система смазки ходовой тележки (ручная)	☐
Централизованная система смазки ходовой тележки (автоматическая)	☐
Улучшенная противокоррозионная защита (кабина, покрытие, стальная конструкция)	☐

* (230 V-50 Hz über externe Spannungsversorgung)
** Für Maschinen zum Export in GUS-Staaten wenden Sie sich bitte an Ihren Business Manager

ДЛЯ ЗАМЕТОК

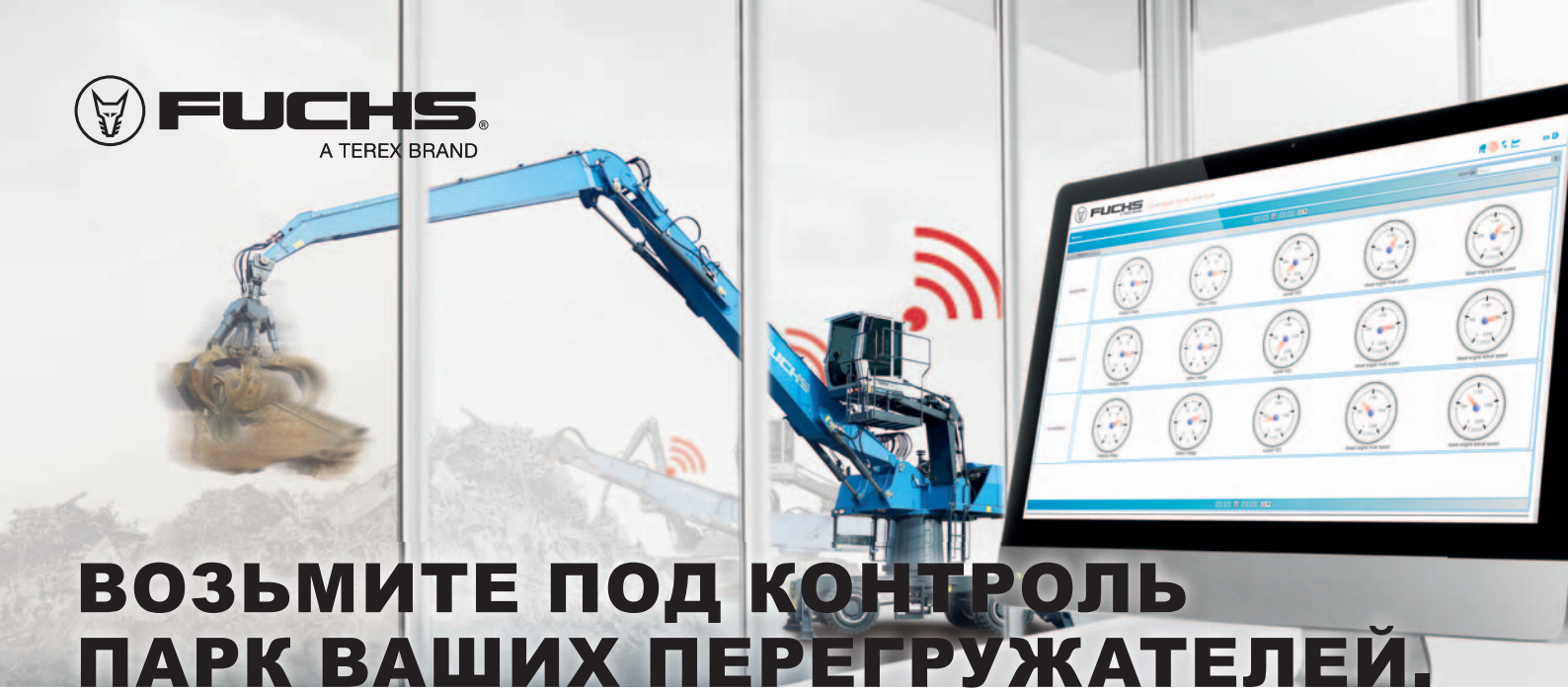

ВОЗЬМИТЕ ПОД КОНТРОЛЬ ПАРК ВАШИХ ПЕРЕГРУЖАТЕЛЕЙ.

Система Terex Fuchs Telematics предоставит новые возможности и позволит оптимизировать рабочие процессы.

Интегрированное средство обработки и передачи информации Terex Fuchs: знайте точно, как и где работает Ваша техника.
Эта система предлагает современное решение, которое поможет Вам анализировать и оптимизировать эффективность своего парка перегружателей. Она регистрирует и передает важную информацию о рабочем состоянии каждой отдельной машины. Где находятся машины в данный момент? Как они работают? Нуждаются ли в обслуживании? Благодаря этому современному программному решению, Вы сможете в реальном времени контролировать свой автопарк.

УНИВЕРСАЛЬНЫЙ ИНСТРУМЕНТ ДЛЯ УПРАВЛЕНИЯ ПАРКОМ ТЕХНИКИ. НАГЛЯДНОЕ ПРЕДСТАВЛЕНИЕ: ЭКСПЛУАТАЦИОННЫЕ ДАННЫЕ, СОСТОЯНИЕ МАШИНЫ, GPS ДАННЫЕ О МЕСТОПОЛОЖЕНИИ

Регистрация, отображение и анализ данных: высокая эффективность благодаря точной информации.

- В любом месте и в любое время* Вы можете получить через Интернет исчерпывающие сведения о GPS-местоположении, времени каждого запуска и остановки, данные о расходе топлива, моточасах, техническом обслуживании и многое другое.
- Удобный интерфейс: наглядное отображение информации для беглого обзора и быстрой диагностики. Примите меры до появления неполадок: заданные интервалы технического обслуживания и сообщения об ошибках выводятся в виде текстовых сообщений.
- Интегрированное средство обработки и передачи информации Terex Fuchs устанавливается как опция на новые машины. Вы можете модернизировать Ваш парк техники, установив эту систему на существующие машины – она поможет контролировать эксплуатационные расходы и поддерживать технику в отличном состоянии.

*необходимо подключение к Интернет

www.terex-fuchs.com

07/2017. Описание и стоимость продукции могут изменяться без предупреждения. Фотографии и чертежи, содержащиеся в нанном документе, приведены исключительно для наглядности. В соответствующем руководстве оператора содержатся все инструкции по надлежащей эксплуатации оборудования. Несоблюдение указанных инструкций или иные безответственные действия при эксплуатации оборудования могут привести к гибели или тяжелым травмам. Единственная гарантия, применимая к нашему оборудованию, это стандартная письменная гарантия, распространяющаяся на конкретное оборудование, и компания Terex не предоставляет иных гарантий, явных или подразумеваемых. © Terex Corporation 2017 · Terex, логотип Terex Crown, Fuchs и слоган Works For You являются торговыми марками корпорации Terex и ее подразделений.