ТЕХНИЧЕСКИЕ ХАРАКТЕРИСТИКИ

МОБИЛЬНЫЙ ПЕРЕГРУЖАТЕЛЬ | F-СЕРИЯ

MHL370

230 кВт

до **49.2–54.3**
тир to 18.2 m

до 13.7 м

FUCHS
A TEREX BRAND

ТЯЖЕЛАЯ РАБОТА, ТРУДНОПРОХОДИМАЯ МЕСТНОСТЬ – ВСЕ ПО ПЛЕЧУ!

Новый MHL370 F разработан для тяжелых работ, требующих большой мощности, стабильной работы и износоустойчивости.

Загрузка шредера или самосвала, для погрузки и разгрузки барж.
Его имя MHL370 F, и он не подведет!

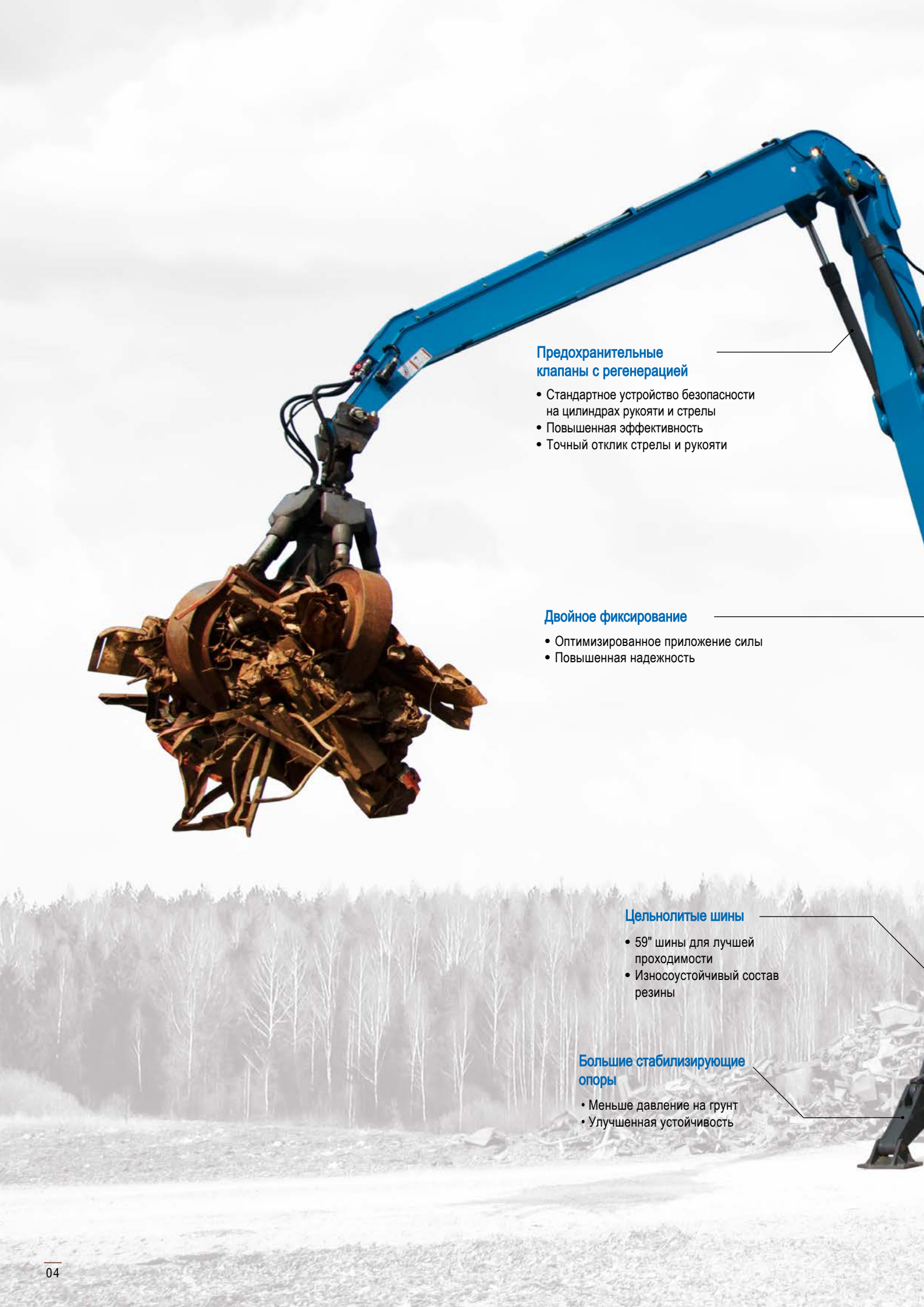

Предохранительные клапаны с регенерацией

- Стандартное устройство безопасности на цилиндрах рукояти и стрелы
- Повышенная эффективность
- Точный отклик стрелы и рукояти

Двойное фиксирование

- Оптимизированное приложение силы
- Повышенная надежность

Цельнолитые шины

- 59" шины для лучшей проходимости
- Износоустойчивый состав резины

Большие стабилизирующие опоры

- Меньше давление на грунт
- Улучшенная устойчивость

MHL370 F.
370 ЭТО КАЧЕСТВО FUCHS.

Основные преимущества

Кондиционер воздуха

- Конденсатор климат контроля и основная системаохлаждения разделены
- Пылезащищенный
- Отдельные вентиляторы обдува по запросу

Кабина

- Модульная система подъема кабины
- Раздвижная дверь для безопасного доступа

Сервисная платформа Fuchs

- Не имеет аналогов
- безопасный и удобный доступ к двигателю, воздушному фильтру и т.п.

Высокоэффективная система охлаждения

- Раздельное охладение
- Прямой обдув при помощи отдельных вентиляторов

Большой противовес

- Дополнительная стабилизация
- Небольшой радиус разворота

Двигатель

- 230 кВт
- Самое эффективное потребление топлива

ОБОРУДОВАНИЕ И ОПЦИИ.

Индивидуальная технология, разработанная непосредственно под потребности клиента.

Управление джойстиком
- Улучшенный обзор
- Больше свободного места для ног, повышенный комфорт

Камеры заднего и бокового обзора
- Функция ночного видения для дополнительной безопасности
- Система кругового обзора 360° по заказу

7" Многофункциональный сенсорный экран
- Простое интуитивное управление
- Полный контроль рабочих показателей

Поплавковое реле*
- Автоматический подъем стрелы при чрезмерном давлении
- Защита чувствительных поверхностей, таких как настилили баржа

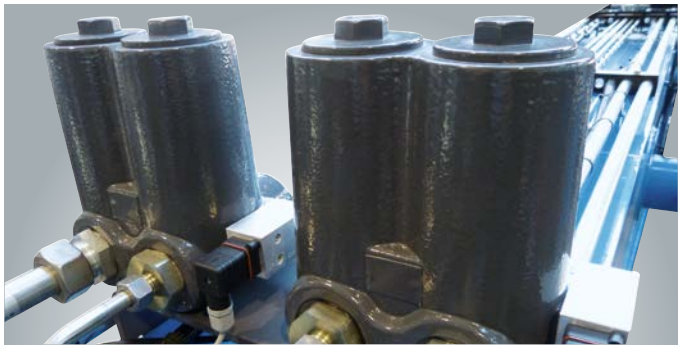

Фильтр для навесного оборудования*
- Фильтр высокого давления с регулировкой
- Эффективная защита от загрязнения гидравлического масла

Гусеничная ходовая часть*
- Повышенная устойчивость
- Уменьшенное давление на грунт
- С тройным грунтозацепом

* спец.опции по запросу

НОВАЯ КАБИНА FUCHS.

Перевалка материалов становится простой и удобной.

Основной идеей конструкции новой кабины стал фирменный логотип. Очертания головы лисы изящно отражены в стилистике новой кабины – такой дизайн гарантирует безошибочное узнавание фирменной символики. Но цель такой конструкции не столько в узнавании, сколько в установлении связи с оператором: повторяющиеся знакомые элементы позволяют проникнуться духом продукта. Новая кабина специально предназначена для погрузочной техники, поэтому не имеет недостатков: это гарантирует оператору отличную эргономику.

НОВАЯ КАБИНА

УЛУЧШЕННАЯ ФУНКЦИОНАЛЬ-НОСТЬ

Застекленная крыша

- Форма и размер обеспечивают наилучший обзор для перегрузочных операций
- Пропускает в салон кабины минимальное количество солнечного света

Многофункциональ ныйсенсорный экран

- Центральный рабочий терминал для всех функций перегружателя
- Большой удобочитаемый экран
- Экран эргономично расположен на удобной высоте и расстоянии от оператора

Лобовое стекло с наклоном вниз

- Улучшенный обзор при перегрузочных операциях
- Дополнительное тонирование от солнечного излучения
- Эффект затенения обеспечивает прекрасную видимость в дождливую погоду

Просторное холодильное отделение

- Выполненно в характерном фирменном стиле
- Подходит для хранения напитков, пищи и медикаментов

Идеальное использование внутреннего пространства

- Вместительное багажное отделение и много свободного места в салоне
- Удобный держатель для смартфона с зарядным устройством
- Кабина всегда будет чистой: проводить уборку легко благодаря отсутствию узких щелей и глубоких уголков

Уникальнаяраздвижная дверь

- Удобный доступ в кабину через большую входную дверь.

ТЕХНИЧЕСКОЕ ОПИСАНИЕ

РАБОЧИЙ ВЕС БЕЗ НАВЕСНОГО ОБОРУДОВАНИЯ

MHL370 F	49.2–54.3 т

ДИЗЕЛЬНЫЙ ДВИГАТЕЛЬ

Производитель /модель	Deutz TCD 7.8 L6 4V
Тип	6 цилиндровый рядный
Система управления	EMR IV
Работа двигателя	4-тактный дизельный двигатель, общая магистраль прямого впрыска (Common Rail), турбокомпрессор, автоматическая система дополнительной очистки выхлопных газов с двойным SCR-cat
Мощность	230 кВт
Номинальная скорость	2,000 мин$^{-1}$
Объем двигателя	6,6 л
Система охлаждения	Комбинированная (охладитель/нагнетаемый воздух) с системой управления скоростью вентилятора; функция реверса в качестве опции
Экологический класс	Stage IV / EPA Tier 4 final
Конструкция воздушного фильтра	Двухступенчатый фильтр с контрольным картриджем и влагоотделитель с предохранительным клапаном
Топливный баки	Топливный дизель: 580 л, Мочевина (DEF): 50 л

ЭЛЕКТРИЧЕСКАЯ СИСТЕМА

Генератор	28 В / 100 А
Рабочее напряжение	24 В
Аккумуляторы	2 × 12 В / 110 Ач / 750 А
Система освещения	2 × фары H3, индикаторы поворота и задние габаритные огни
Опции	Генератор ПТ 20 кВт или 30 кВтс контролем изоляции, работающий непосредственно от двигателя через клиновидный ремень

ТРАНСМИССИЯ

Гидростатический привод, с бесступенчатой регулировкой передач посредством аксиально-поршневого двигателя со встроенным клапаном ходового тормоза. Двухступенчатое ручное переключение передач, полный привод.

Maximum speed 1st gear	макс. 5 км/ч
Maximum speed 2nd gear	макс. 15 км/ч
Преодолеваемый уклон	макс. 30 %
Радиус разворота	8.0 м

ПОВОРОТНЫЙ МЕХАНИЗМ

Опорно-поворотное устройство	Поворотный круг двухрядный с внутренним зацеплением зубчатой шестерни
Привод	Три планетарные шестерни со встроенным многодисковым тормозом
Скорость поворота	0–6 мин$^{-1}$,бесступенчатая регулировка
Тормоз поворота	С электрическим приводом
Крутящий момент	макс. 91 кН·м

ХОДОВАЯ ЧАСТЬ

Передняя ось	Планетарная ведущая ось со встроенным барабанным тормозом, жестко закрепленная, макс. поворот 27°
Задняя ось	Планетарная ось со встроенным барабанным тормозом, качающаяся, с подключаемой блокировкой качания
Опора	4-х точечные опоры
Шины	Цельнолитые шины 18,50" × 59" (SETCO)

ТОРМОЗНАЯ СИСТЕМА

Рабочий тормоз	Гидравлическая одноконтурная тормозная система, действующая на все колеса
Стояночный тормоз	Электрический дисковый тормоз на трансмиссии, тормоз действующий на обе оси (переднюю и заднюю)

ГИДРАВЛИЧЕСКАЯ СИСТЕМА

Мобильный гидропривод BOSCH-REXROTH с ограничителем нагрузки и топливосберегающей схемой управления потребляемой мощностью; замкнутый контур поворота; предохранительные клапаны разрыва шлангов на цилиндрах стрелы и цилиндрах рукояти с регенерацией для экономии топлива.

Система охлаждения	Отдельный радиатор с системой управления скоростью вентилятора, функция реверса в качестве опции
Гидравлический фильтр	Элементы фильтрации установлены в гидробаке. Фильтрация на цепи колебания. Интервал проведения техобслуживания: 3.000 часов
Максимальная производительность	2 × 280 л/мин & 1 × 140 л/мин (для контура поворота)
Макс. давление	320 / 360 бар
Гидробак	535 л - полезная емкость бака

КАБИНА ОПЕРАТОРА

Кабина	Бесступенчатая полностью гидравлическая регулировка подъема до высоты уровня глаз 6.29 м (опция: независимая регулировка по горизонтали на 2.20 м). Кабина с шумоизоляцией, теплоизолирующим панорамным остеклением для круговоро обзора, лобовое стекло с рулонными жалюзи, поднимающимися под крышу кабины,смотровой люк/стекло на крыше кабины, задвижные стекла в двери кабины, раздвижная дверь.
Кондиционер / отопление	Автоматическое кондиционирование. Отопление с бесступенчатой регулировкой температуры и 8 скоростями работы вентилятора,10 регулируемых сопел, 3 стеклоподогревателя (горячая вода)
Сиденье оператора	Комфортное кресло на пневматическом амортизаторе со встроенным подголовником, ремнем безопасности и опорой для поясничного отдела позвоночника, как опция — с обогревом сиденья и встроенным кондиционером. Обеспечивает комфортную работу благодаря универсальным возможностям регулировки положения и угла наклона сиденья, изменения положения подушки по отношению к подлокотникам и органам управления.
Управление	Эргономичные приборы управления, небликующие. Многофункциональный дисплей, автоматическое слежение и регистрация информации о неполадках (в т.ч. все гидравлические фильтры,температура гидравлической жидкости, температура охлаждающей жидкости, температура нагнетаемого воздуха, засоренность сажевого фильтра). Подача визуального и звукового сигнала при неполадках вплоть до отключения органов управления или снижения мощности двигателя. Показания всех датчиков выводятся на многофункциональный дисплей. Камера заднего и бокового обзора.
Уровень шума	LW(A) = 102 Дб(A)

ОФИЦИАЛЬНАЯ СЕРТИФИКАЦИЯ

Сертификация в соответствии с инструкциями CE

ОБОРУДОВАНИЕ

ДВИГАТЕЛЬ	Стандартная комплектация	Опция
Турбокомпрессор	●	
Промежуточный теплообменник	●	
Электронный непосредственный впрыск (common rail)	●	
Автоматический переход в режим холостого хода	●	
Предпусковой подогрев двигателя		●
Интерфейс диагностики двигателя	●	
Регулируемый привод вентилятора в зависимости от температуры	●	

ХОДОВАЯ ЧАСТЬ		
Полный привод	●	
Барабанные тормоза	●	
Блокировка качающейся задней оси	●	
2-ступенчатая коробка передач	●	
4-точечная опора	●	
Опорные цилиндры со встроенными двухсторонними запорными клапанами	●	
Защита поршневого штока опорного цилиндра	●	
Платформы опор 510 × 565 мм	●	
4-точечная опора с раздельным управлением		●
Ящик для инструмента	●	
Спецпокраска		●

ВЕРХНЯЯ ПЛАТФОРМА		
Раздельные системы охлаждения для двигателя и радиатора гидравлического масла	●	
Скорость вращения вентилятора охлаждения регулируется в зависимости от температуры	●	
Функция реверса вентилятора		●
Закрываемые люки техобслуживания, с газовыми стойками	●	
Автоматическая централизованная система смазки	●	
Камера заднего обзора	●	
Камера бокового обзора	●	
Звуковой сигнал движения		●
Топливозаправочный насос, электрический		●
Защита ламп освещения		●
Спецпокраска		●
Фильтр-циклон		●
Гидравлическая подъемная кабина	●	
Регулировка кабины оператора по горизонтали и вертикали		●
3-слойное стекло с защитной пленкой	●	

КАБИНА ОПЕРАТОРА	Стандартная комплектация	Опция
Задвижное окно в двери кабины	●	
Смотровой люк в крыше кабины	●	
Бронестекло (лобовое и на крыше)		●
Система очистки ветрового стекла	●	
Система очистки стекла на крыше		●
Кресло на пневмоамортизаторе с подголовником, ремнембезопасности и поясничной поддержкой	●	
Подогрев сиденья со встроенным кондиционером		●
Рулевое управление джойстиком	●	
Рулевая колонка, регулируемая по наклону и высоте		●
Система автоматического кондиционирования воздуха	●	
Независимая система обогрева		●
Многофункциональный дисплей	●	
Зажим для документов	●	
Защитные решетки лобового стекла и крыши		●
Трасформатор 12В		●
Радио / USB / Bluetooth		●
Розетка 12В	●	
Порошковый огнетушитель		●

ОБОРУДОВАНИЕ		
Генератор постоянного тока на 20 кВт с системой управления и контролем изоляции		●
Генератор постоянного тока на 30 кВт с системой управления и контролем изоляции		●
Ограничитель дистанции приближения рукояти	●	
Система слежения за уровнями гидравлического масла и охлаждающей жидкости	●	
Система фильтрации для навесного оборудования		●
Система предохранительных клапанов от разрыва трубопроводов цилиндров стрелы	●	
Система предохранительных клапанов от разрыва трубопроводов цилиндров рукояти	●	
Устройство сигнализации о перегрузке		●
Защита рукояти от ударов	●	
Быстроразъемное соединение на рукояти		●
Активный фильтр-циклон (TOP AIR)		●
Подогрев гидравлического масла 230 В		●
Поплавковое реле уровня для разгрузки барж		●
Смазка подвески грейфера через центральную систему смазки	●	
Передние фары H3	●	
Светодиодные системы освещения		●
Интегрированное средство обработки и передачи информации Terex Fuchs		●

Спец. опции предоставляются по запросу

MHL370

FUCHS
A TEREX BRAND

ГАБАРИТНЫЕ РАЗМЕРЫ

Все размеры указаны в мм

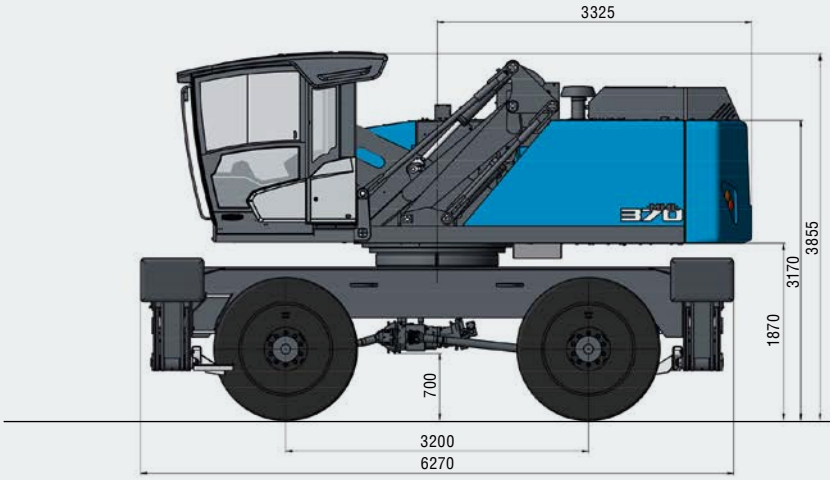

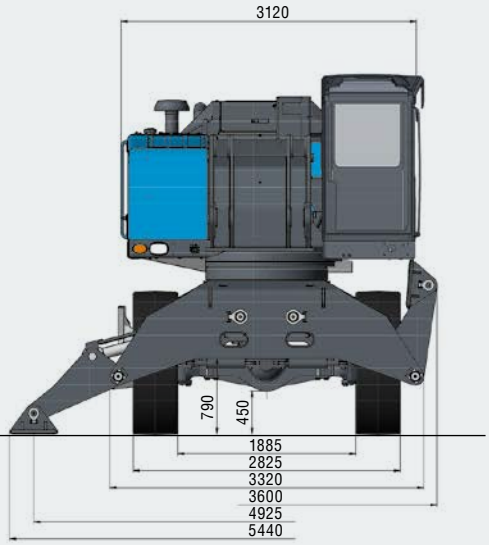

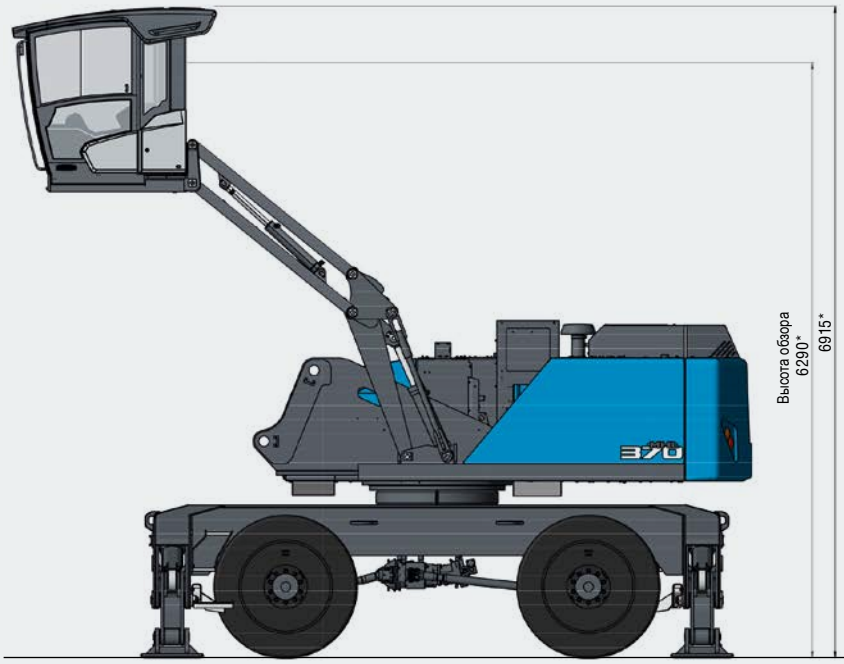

* Система подъема кабины доступна как опция

ТРАНСПОРТИРОВОЧНЫЕ РАЗМЕРЫ

Все размеры указаны в мм

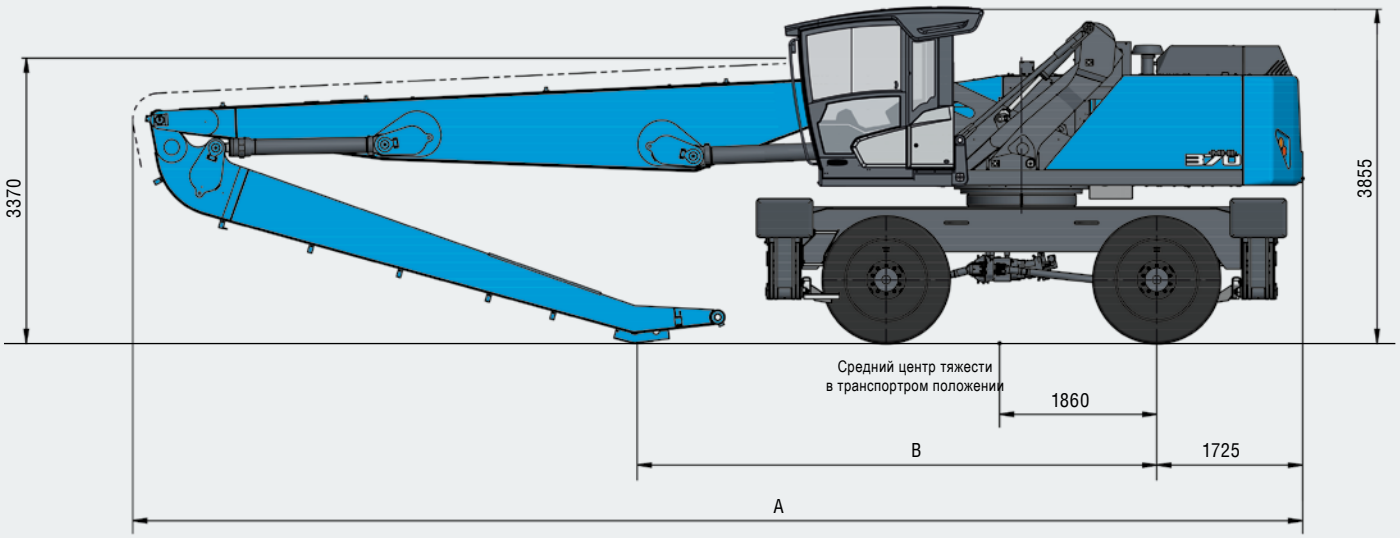

Размеры	Вылет16.7 м	Вылет 18.2 м
A	13835	14645
B	6145	6175

РАБОЧИЙ ДИАПАЗОН

ВЫЛЕТ 16.7 М

Погрузочное оборудование	Стрела 8.9 м Рукоять 7.0 м Многочелюстной грейфер

РЕКОМЕНДУЕМОЕ ОБОРУДОВАНИЕ

Многочелюстной грейфер Fuchs 0.6 м³	открытый или полузакрытый
Многочелюстной грейфер Fuchs 0.8 м³	открытый или полузакрытый
Магнитная плита Fuchs MP 1350	диам.= 1350 мм, система 30 кВт
Грейферный ковш 1.4 м³	Плотность материала до 1,600 кг/м³
СГрейферный ковш 2.0 м³	Плотность материала до 800 кг/м³
Подъемный крюк	20 т

Значения грузоподъемности указаны в тоннах (т). Давление насоса составляет 360 бар. В соответствии со стандартом ISO 10567, грузоподъемность составляет 75% от статических опрокидывающих нагрузок или 87% гидравлической подъемной силы (обозначено °). На твердой и ровной поверхности значения действительны для угла поворота в диапазоне 360 °. Значения (в скобках) применяются в продольном расположении стрелы относительно ходовой части. Значения, указанные в графе «без опоры», действительны над передней и задней осью с включенной блокировкой качания. Вес навесного грузоподъемного оборудования (грейфер, крюковая подвеска и т.п.) необходимо вычитать из указанных значений грузоподъемности. Необходимо соблюдать допустимую эксплуатационную нагрузку подъемного устройства. В соответствии со стандартом EN 474-5 при при грузоподъемных работах необходимы предохранительные клапаны гидравлических трубопроводов цилиндров стрелы и рукояти, устройство предупреждения о перегрузке и таблица грузоподъемности в кабине. При грузоподъемных работах машина должна работать с опорами.

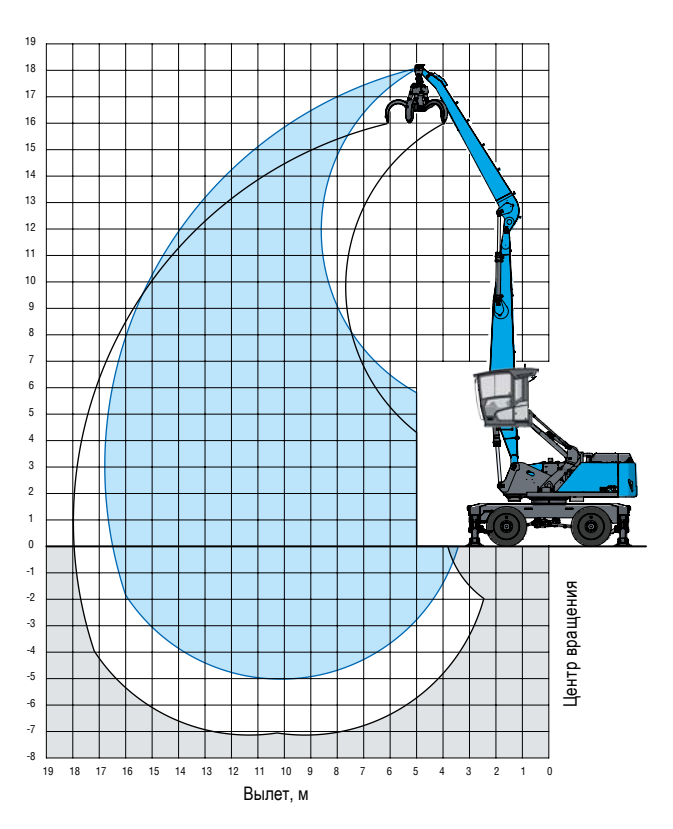

ДИАГРАММА ГРУЗОПОДЪЕМНОСТИ

Высота [м]	Выносные опоры	Вылет [м] 6	7.5	9	10.5	12	13.5	15	16.5
16.5	4-точечная опора		8.7° (8.7°)	6.0° (6.0°)					
15	4-точечная опора			8.8° (8.8°)	6.7° (6.7°)				
13.5	4-точечная опора			9.9° (9.9°)	8.6° (8.6°)	6.5° (6.5°)			
12	4-точечная опора			10.4° (10.4°)	9.3° (9.3°)	8.3° (8.3°)	5.6° (5.6°)		
10.5	4-точечная опора			10.4° (10.4°)	9.3° (9.3°)	8.4° (8.4°)	7.6° (7.6°)		
9	4-точечная опора			10.7° (10.7°)	9.5° (9.5°)	8.5° (8.5°)	7.7° (7.7°)	6.0° (6.0°)	
7.5	4-точечная опора		13.1° (13.1°)	11.2° (11.2°)	9.8° (9.8°)	8.7° (8.7°)	7.6 (7.7°)	6.4 (6.9°)	
6	4-точечная опора	16.2° (16.2°)	14.1° (14.1°)	11.7° (11.7°)	10.1° (10.1°)	8.8° (8.8°)	7.5 (7.8°)	6.3 (6.9°)	3.9° (3.9°)
4.5	4-точечная опора	19.7° (19.7°)	15.1° (15.1°)	12.3° (12.3°)	10.4° (10.4°)	8.8 (8.9°)	7.3 (7.8°)	6.2 (6.8°)	4.9° (4.9°)
3	4-точечная опора	20.0 (20.0)	15.8° (15.8°)	12.7° (12.7°)	10.4 (10.5°)	8.5 (9.0°)	7.1 (7.7°)	6.1 (6.6°)	5.3 (5.4°)
1.5	4-точечная опора	10.8° (10.8°)	15.9° (15.9°)	12.5 (12.7°)	10.0 (10.5°)	8.3 (8.9°)	7.0 (7.5°)	6.0 (6.4°)	5.0° (5.0°)
0	4-точечная опора	8.9° (8.9°)	15.3° (15.3°)	12.1 (12.3°)	9.8 (10.2°)	8.1 (8.5°)	6.9 (7.2°)	5.9° (5.9°)	
–1.5	4-точечная опора	9.0° (9.0°)	13.9° (13.9°)	11.4° (11.4°)	9.5° (9.5°)	7.9° (7.9°)	6.5° (6.5°)	5.1° (5.1°)	
–3	4-точечная опора	9.8° (9.8°)	11.9° (11.9°)	10.0° (10.0°)	8.3° (8.3°)	6.9° (6.9°)	5.5° (5.5°)		
–4.5	4-точечная опора			8.0° (8.0°)	6.7° (6.7°)	5.4° (5.4°)			
									Максимальный вылет 16.7 м
3.1	4-точечная опора								4.0° (4.0°)

РАБОЧИЙ ДИАПАЗОН

ВЫЛЕТ 18.2 М

Погрузочное оборудование	Стрела 9.7 м Рукоять 7.8 м Многочелюстной грейфер

РЕКОМЕНДУЕМОЕ ОБОРУДОВАНИЕ

Многочелюстной грейфер Fuchs 0.6 м³	открытый или полузакрытый
Многочелюстной грейфер Fuchs 0.8 м³	открытый или полузакрытый
Магнитная плита Fuchs MP 1350	диам.= 1350 мм, система 30 кВт
Грейферный ковш 1.4 м³	Плотность материала до 1,600 кг/м³
Грейферный ковш 2.0 м³	Плотность материала до 800 кг/м³
Подъемный крюк	20 т

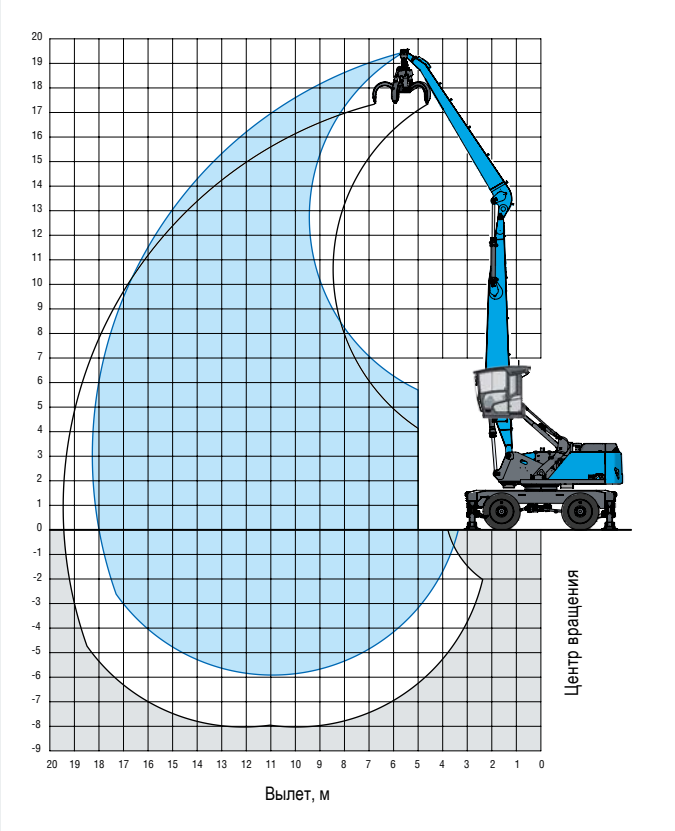

Значения грузоподъемности указаны в тоннах (т). Давление насоса составляет 360 бар. В соответствии со стандартом ISO 10567, грузоподъемность составляет 75% от статических опрокидывающих нагрузок или 87% гидравлической подъемной силы (обозначено °). На твердой и ровной поверхности значения действительны для угла поворота в диапазоне 360 °. Значения (в скобках) применяются в продольном расположении стрелы относительно ходовой части. Значения, указанные в графе «без опоры», действительны над передней и задней осью с включенной блокировкой качания. Вес навесного грузоподъемного оборудования (грейфер, крюковая подвеска и т.п.) необходимо вычитать из указанных значений грузоподъемности. Необходимо соблюдать допустимую эксплуатационную нагрузку подъемного устройства. В соответствии со стандартом EN 474-5 при при грузоподъемных работах необходимы предохранительные клапаны гидравлических трубопроводов цилиндров стрелы и рукояти, устройство предупреждения о перегрузке и таблица грузоподъемности в кабине. При грузоподъемных работах машина должна работать с опорами.

ДИАГРАММА ГРУЗОПОДЪЕМНОСТИ

Высота [м]	Выносные опоры	Вылет [м]								
		6	7.5	9	10.5	12	13.5	15	16.5	18
18	4-точечная опора		8.2° (8.2°)	6.3° (6.3°)						
16.5	4-точечная опора			8.2° (8.2°)	6.7° (6.7°)					
15	4-точечная опора				8.1° (8.1°)	6.6° (6.6°)				
13.5	4-точечная опора				8.8° (8.8°)	7.9° (7.9°)	6.3° (6.3°)			
12	4-точечная опора				8.8° (8.8°)	7.9° (7.9°)	7.2°(7.2°)	5.5° (5.5°)		
10.5	4-точечная опора				8.9° (8.9°)	8.0° (8.0°)	7.3° (7.3°)	6.6° (6.6°)	3.9° (3.9°)	
9	4-точечная опора			10.3° (10.3°)	9.1° (9.1°)	8.1° (8.1°)	7.3° (7.3°)	6.5 (6.6°)	5.5° (5.5°)	
7.5	4-точечная опора		12.1° (12.1°)	10.8° (10.8°)	9.4° (9.4°)	8.3° (8.3°)	7.4° (7.4°)	6.5 (6.6°)	5.5 (6.9°)	
6	4-точечная опора	14.1° (14.1°)	13.7° (13.7°)	11.4° (11.4°)	9.7° (9.7°)	8.5° (8.5°)	7.5° (7.5°)	6.3 (6.7°)	5.4 (5.9°)	3.7° (3.7°)
4.5	4-точечная опора	19.3° (19.3°)	14.7° (14.7°)	11.9° (11.9°)	10.0° (10.0°)	8.7° (8.7°)	7.3 (7.6°)	6.2 (6.7°)	5.3 (5.8°)	4.5° (4.5°)
3	4-точечная опора	19.9° (19.9°)	15.4° (15.4°)	12.3° (12.3°)	10.2° (10.2°)	8.5 (8.7°)	7.1 (7.6°)	6.1 (6.6°)	5.2 (5.7°)	4.6 (4.7°)
1.5	4-точечная опора	8.1° (8.1°)	15.6° (15.6°)	12.4° (12.4°)	9.9 (10.3°)	8.2 (8.7°)	6.9 (7.4°)	5.9 (6.4°)	5.2 (5.5°)	4.3° (4.3°)
0	4-точечная опора	6.8° (6.8°)	14.9° (14.9°)	11.9 (12.1°)	9.6 (10.0°)	8.0 (8.4°)	6.8 (7.2°)	5.8 (6.1°)	5.1° (5.1°)	
–1.5	4-точечная опора	7.0° (7.0°)	12.5° (12.5°)	11.3° (11.3°)	9.4° (9.4°)	7.8 (8.0°)	6.6 (6.7°)	5.6° (5.6°)	4.5° (4.5°)	
–3	4-точечная опора	7.6° (7.6°)	12.1° (12.1°)	10.1° (10.1°)	8.5° (8.5°)	7.2° (7.2°)	6.0° (6.0°)	4.9° (4.9°)	3.6° (3.6°)	
–4.5	4-точечная опора		9.8° (9.8°)	8.5° (8.5°)	7.2° (7.2°)	6.1° (6.1°)	5.0° (5.0°)	3.8° (3.8°)		
										Максимальный вылет 18.2 м
3.1	4-точечная опора									3.8° (3.8°)

МОДУЛЬНАЯ СИСТЕМА

Навесное оборудование

Кроме того:

Захват для лесоматериалов

Скрапные ножницы

Магнитная плита

Грузовой крюк

Многочелюстной грейфер

Двухчелюстной грейфер

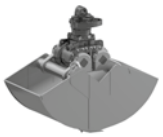

Рабочее оборудование

Прямое рабочее оборудование

Рабочее оборудоване с изогнутой стрелой (banana boom)

Верхняя поворотная платформа MHL370

Кабина с регулировкой по высоте

Высота обзора: макс. 6.1 м

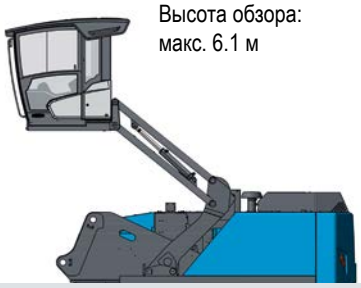

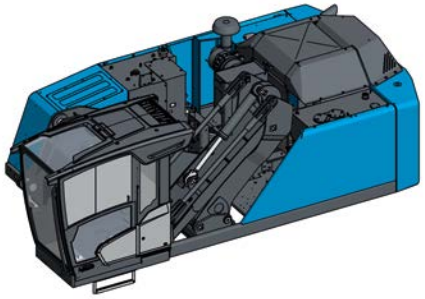

Кабина с регулировкой по вертикали и горизонтали

Высота обзора: макс. 6.1 м и 2.2 м

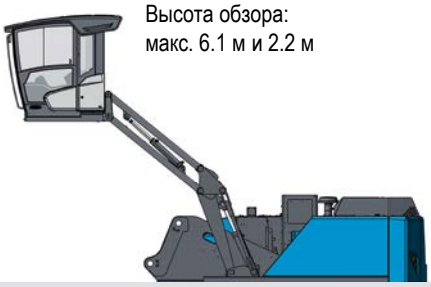

Двигатель

Дизельный двигатель

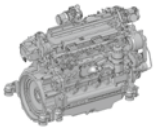

Электродвигатель

Опции

Кабельная катушка

Кабельный барабан

Силовая установка

Ходовая тележка

Пилон

до макс. 0.8 м

Пилон

до макс. 1.4 м

Пилон

до макс. 0.8 м

Пилон

до макс. 3.7 м

Пилон

до макс. 3.7 м

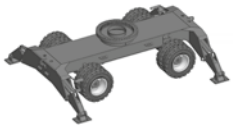

Мобильная: стандартная ходовая тележка

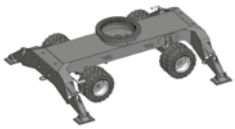

Мобильная специальная: увеличенная ходовая тележка

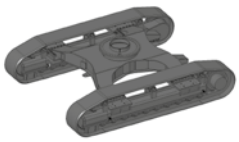

Гусеничная: стандартная ходовая тележка

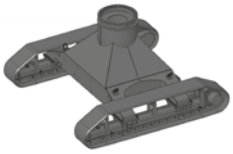

Гусеничная: ходовая тележка XL

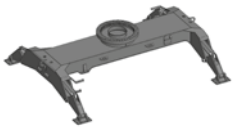

Стационарная

MLH 370 F: ВЫБОР ОПЦИЙ

БАЗОВЫЕ ОПЦИИ	Стандарт
Кондиционер / печка	●
Гидравлическая подъемная кабина	●
Стандартная кабина (укрепленный каркас)	●
Автоматическое отключение двигателя (турботаймер)	●
Погрузочное оборудование: вылет 16.7 м (стрела 8.9 м, рукоять 7.0 м)	●
Трансмиссия с двойным сцеплением (Powershift)	●
Рулевое управление джойстиком	●
Стандартная окраска	●
Цельнолитые шины (SETCO) 18.50" × 59"	●
Шасси с 4-точечная опорой	●
Кресло на пневмоамортизаторе	●
Камера заднего и бокового вида	●
Предохранительные клапаны разрыва трубопроводов на цилиндрах стрелы и рукояти	●

ДВИГАТЕЛЬ	Опции
Дизельный двигатель	☐
Электрический двигатель	☐
Предпусковой подогрев двигателя	☐
ХОДОВАЯ ЧАСТЬ	
Мобильная: стандартная ходовая тележка	☐
Гусеничная	☐
Гусеничная или портальная	☐
Пилон ____ м	☐
4-точечная опора с раздельным управлением	☐
ПОГРУЗОЧНОЕ ОБОРУДОВАНИЕ	
Система успокоения цилиндров стрелы (поршневой аккумулятор)	☐
Погрузочное оборудование с универсальной рукоятью вылетом 18 м	☐
Погрузочное оборудование с универсальной рукоятью вылетом 20 м	☐
ОСВЕЩЕНИЕ	
Светодиодные системы освещения (для стрелы или кабины)	☐
Защита ламп	☐
КАБИНА ОПЕРАТОРА	
Дополнительный обогрев с таймером и регулировкой температуры	☐
Бронированное верхнее и лобовое стекло кабины	☐
Гидравлическая регулировка кабины по горизонтали и вертиркали	☐
Защита крыши кабины FOPS	☐

КАБИНА ОПЕРАТОРА	Опции
Защитная решетка (лобовое стекло/крыша)	☐
Порошковый огнетушитель с креплением внутри кабины	☐
Омыватель нижнего переднего стекла	☐
Педаль для блокировки вращения	☐
Преобразователь напряжения 12В (вкл. кабель 2,5 м)	☐
Радио / USB / Bluetooth	☐
Подогрев сиденья со встроенным кондиционером	☐
Управление и вождение джостиком	☐
Управление специальным джойстиком . в полу кабины смотровое окно	☐
Специальные функции джойстика (необходима подробная схема функций для джойстика)	☐
Механические переключения функций джостика	☐
СИСТЕМЫ СОДЕЙСТВИЯ ОПЕРАТОРУ	
Пакет „Italia“ (переключатель автоблокировки)	☐
Базовое устройство предупреждения о перегрузке (без датчиков угла наклона)	☐
Проблесковый маячок и сигнализация хода	☐
ДОПОЛНИТЕЛЬНЫЕ ОПЦИИ	
Промежуточный охладитель с функцией реверса для воды и гидравлического масла / Интеркуллер	☐
Поплавковое реле	☐
Фильтр для навесного оборудования	☐
Электрический бензонасос	☐
Генератор 20 кВт	☐
Генератор 0 кВт	☐
Био-гидравлическое масло PANOLIN HLP SYNTH 46 (первая заправка)	☐
Гидравлическое масло XTREME TEMP (первая заправка)	☐
Предпусковой подогрев двигателя*	☐
Предпусковой подогрев гидравлического масла*	☐
Противоударная защита рукояти	☐
Система обработки и передачи информации Fuchs Telematics (срок действия 2 года, возобновление по запросу)	☐
Продление гарании Fuchs Telematics на 1 год	☐
Активный циклонный пылеотделитель для воздушного фильтра	☐
Индивидуальное управление 4-точечной стабилизацией	☐
Увеличенные пластины опор (для сниженного давления на поверхность)	☐
Централизованная система смазки ходовой тележки (ручная)	☐
Централизованная система смазки ходовой тележки (автоматическая)	☐
Улучшенная противокоррозионная защита (кабина, покрытие, стальная конструкция)	☐

* (230V-50Hz внешний источник питания)

ДЛЯ ЗАМЕТОК

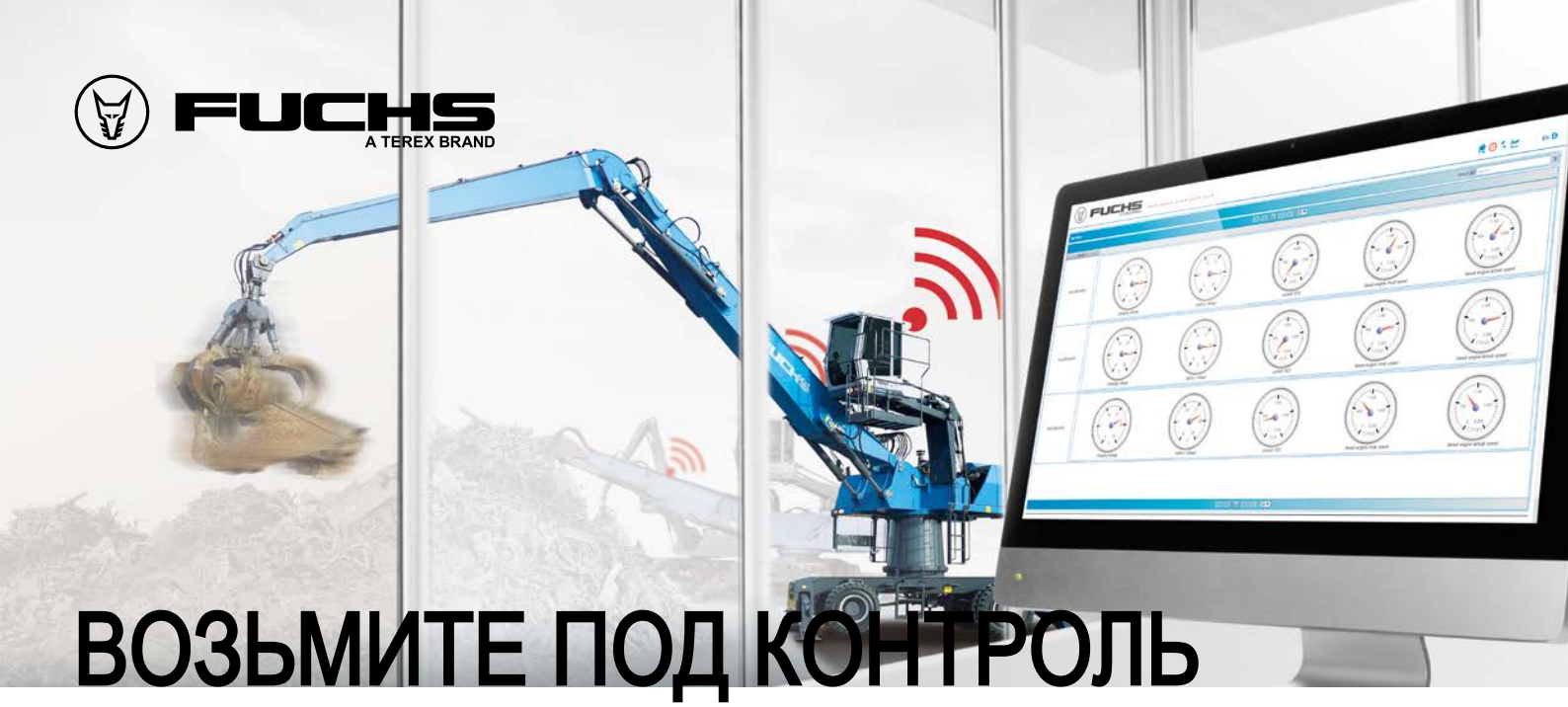

ВОЗЬМИТЕ ПОД КОНТРОЛЬ ПАРК ВАШИХ ПЕРЕГРУЖАТЕЛЕЙ.

Система Terex Fuchs Telematics предоставит новые возможности и позволит оптимизировать рабочие процессы.

Интегрированное средство обработки и передачи информации Terex Fuchs: знайте точно, как и где работает Ваша техника. Эта система предлагает современное решение, которое поможет Вам анализировать и оптимизировать эффективность своего парка перегружателей. Она регистрирует и передает важную информацию о рабочем состоянии каждой отдельной машины. Где находятся машины в данный момент? Как они работают? Нуждаются ли в обслуживании? Благодаря этому современному программному решению, Вы сможете в реальном времени контролировать свой автопарк.

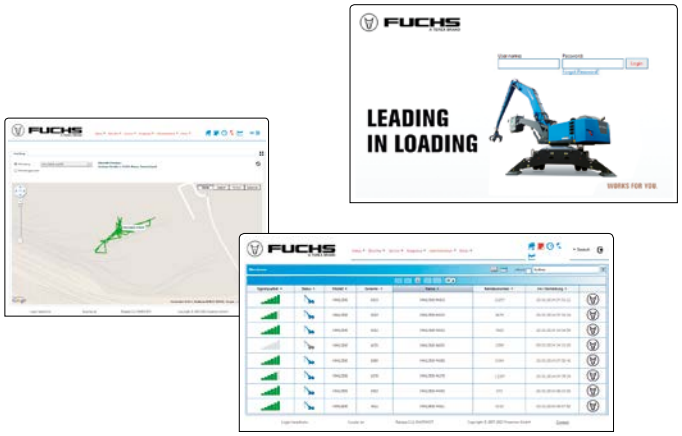

УНИВЕРСАЛЬНЫЙ ИНСТРУМЕНТ ДЛЯ УПРАВЛЕНИЯ ПАРКОМ ТЕХНИКИ. НАГЛЯДНОЕ ПРЕДСТАВЛЕНИЕ: ЭКСПЛУАТАЦИОННЫЕ ДАННЫЕ, СОСТОЯНИЕ МАШИНЫ, GPS ДАННЫЕ О МЕСТОПОЛОЖЕНИИ

Регистрация, отображение и анализ данных: высокая эффективность благодаря точной информации.

- В любом месте и в любое время* Вы можете получить через Интернет исчерпывающие сведения о GPS-местоположении, времени каждого запуска и остановки, данные о расходе топлива, моточасах, техническом обслуживании и многое другое.
- Удобный интерфейс: наглядное отображение информации для беглого обзора и быстрой диагностики. Примите меры до появления неполадок: заданные интервалы технического обслуживания и сообщения об ошибках выводятся в виде текстовых сообщений.
- Интегрированное средство обработки и передачи информации Terex Fuchs устанавливается как опция на новые машины. Вы можете модернизировать Ваш парк техники, установив эту систему на существующие машины – она поможет контролировать эксплуатационные расходы и поддерживать технику в отличном состоянии.

*необходимо подключение к Интернет

www.terex-fuchs.com

07/2017. Описание и стоимость продукции могут изменяться без предупреждения. Фотографии и чертежи, содержащиеся в нанном документе, приведены исключительно для наглядности.
В соответствующем руководстве оператора содержатся все инструкции по надлежащей эксплуатации оборудования. Несоблюдение указанных инструкций или иные безответственные действия при эксплуатации оборудования могут привести к гибели или тяжелым травмам. Единственная гарантия, применимая к нашему оборудованию, это стандартная письменная гарантия, распространяющаяся на конкретное оборудование, и компания Terex не предоставляет иных гарантий, явных или подразумеваемых. © Terex Corporation 2017 · Terex, логотип Terex Crown, Fuchs и слоган Works For You являются торговыми марками корпорации Terex и ее подразделений.